РОТОСНАБ

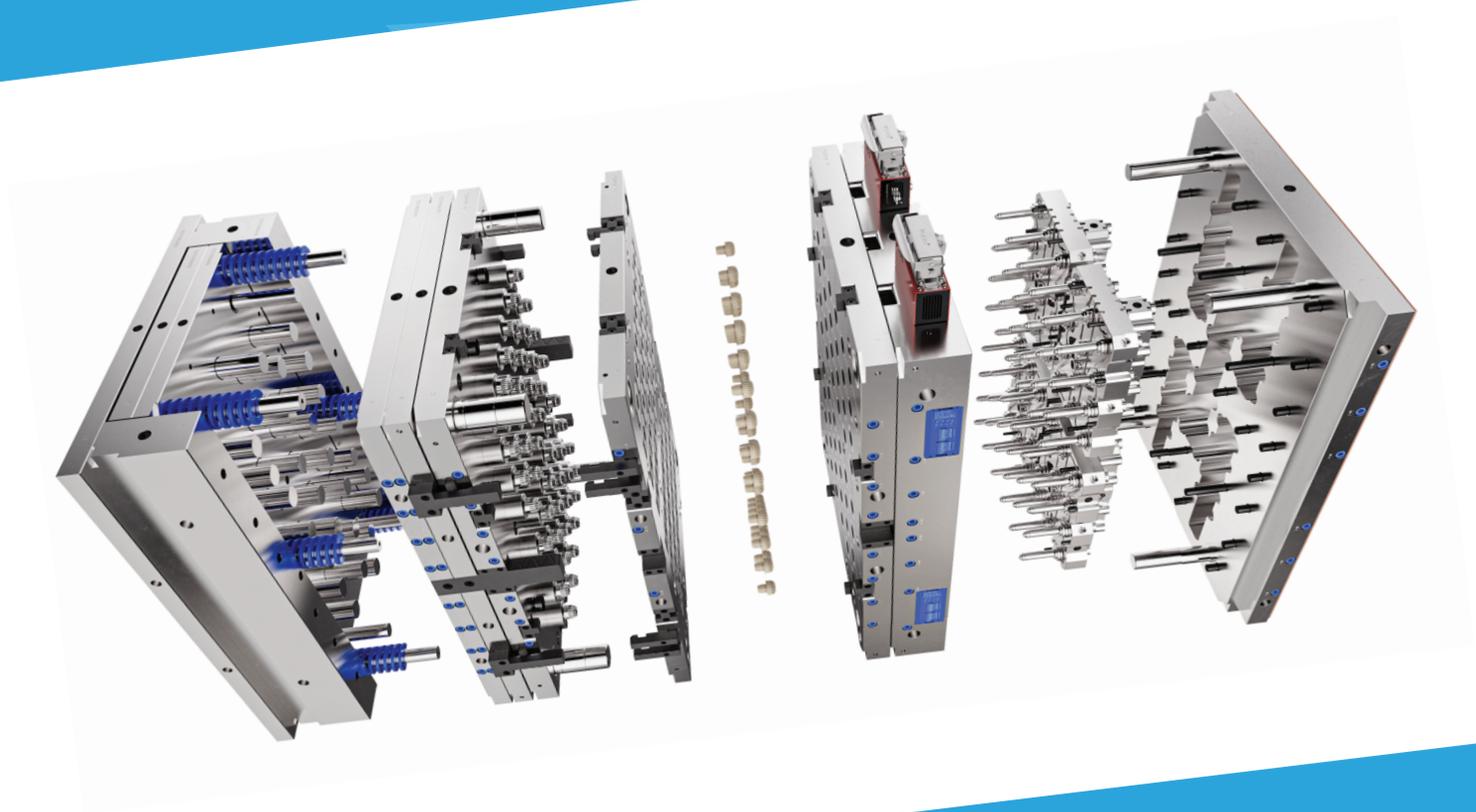

Каталог пресс-форм и изделий Ротоснаб

E500H
TEDERIC

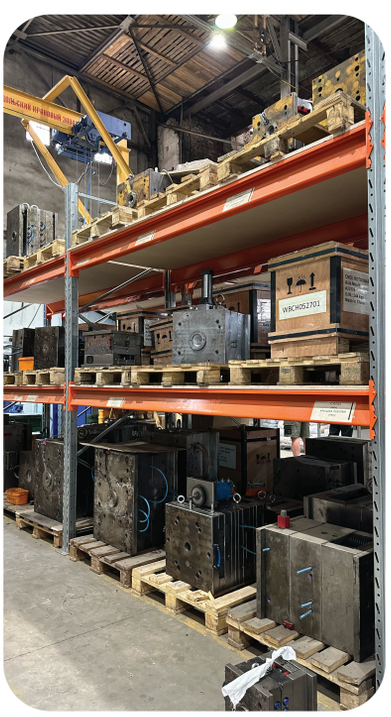

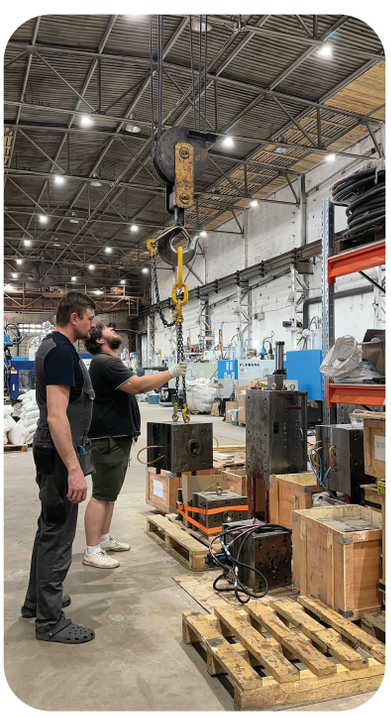

О компании

Ротоснаб - это компания, которая специализируется на поставках пресс-форм, промышленном дизайне и производстве полимерных изделий.

Факты о нас, которые говорят сами за себя:

- Более **10 лет** на рынке
- Собственное производство площадью **6000+ м^2**, оснащенное полным комплексом необходимого оборудования
- Свой **слесарный участок** для ремонта пресс-форм

У нас быстро, качественно, выгодно.

"I have a dream" – фраза Мартина Лютера Кинга, которую мы изучали в школе на уроках английского. Она всегда всплывает в моей голове, когда мы начинаем работу над новым изделием.

Моя мечта – чтобы наш продукт стал несомненным лидером по качеству на мировой арене. Я хочу, чтобы покупатель, выбирая между изделием, сделанным в Германии, и нашим, выбрал наше. Это амбициозная цель, но я к ней стремлюсь.

Мы обладаем всеми необходимыми ресурсами для достижения этой цели:

Команда. У нас первоклассные инженеры, выпускники лучших вузов. Русская инженерная мысль очень конкурентоспособна.

Оборудование. У нас новый парк современных станков, от сервоприводных до полностью электрических. Электрические станки обеспечивают лучшее качество продукции.

Формы. Мы сотрудничаем с китайскими фабриками, работающими на европейском, японском и американском оборудовании и использующими материалы известных брендов. Эти фабрики поставляют формы в Европу и Америку, что гарантирует высокое качество.
Теперь нам нужно только подобрать материал, отлить изделие, упаковать его и отправить в Германию.

Наши клиенты начали работать с Китаем, но локализовали производство в России у нас. За два года их продукция продается в 30 странах мира и представлена в сети Virgin. Осталось только перенаправить продуктовые потоки и начать экспортировать из России.

Никитин Владимир Павлович

Учредитель и генеральный директор ООО «РОТОСНАБ».

Одна из наших пресс-форм

48 гнезд

Горячий канал

Сталь 1.2344

HRC 48-50

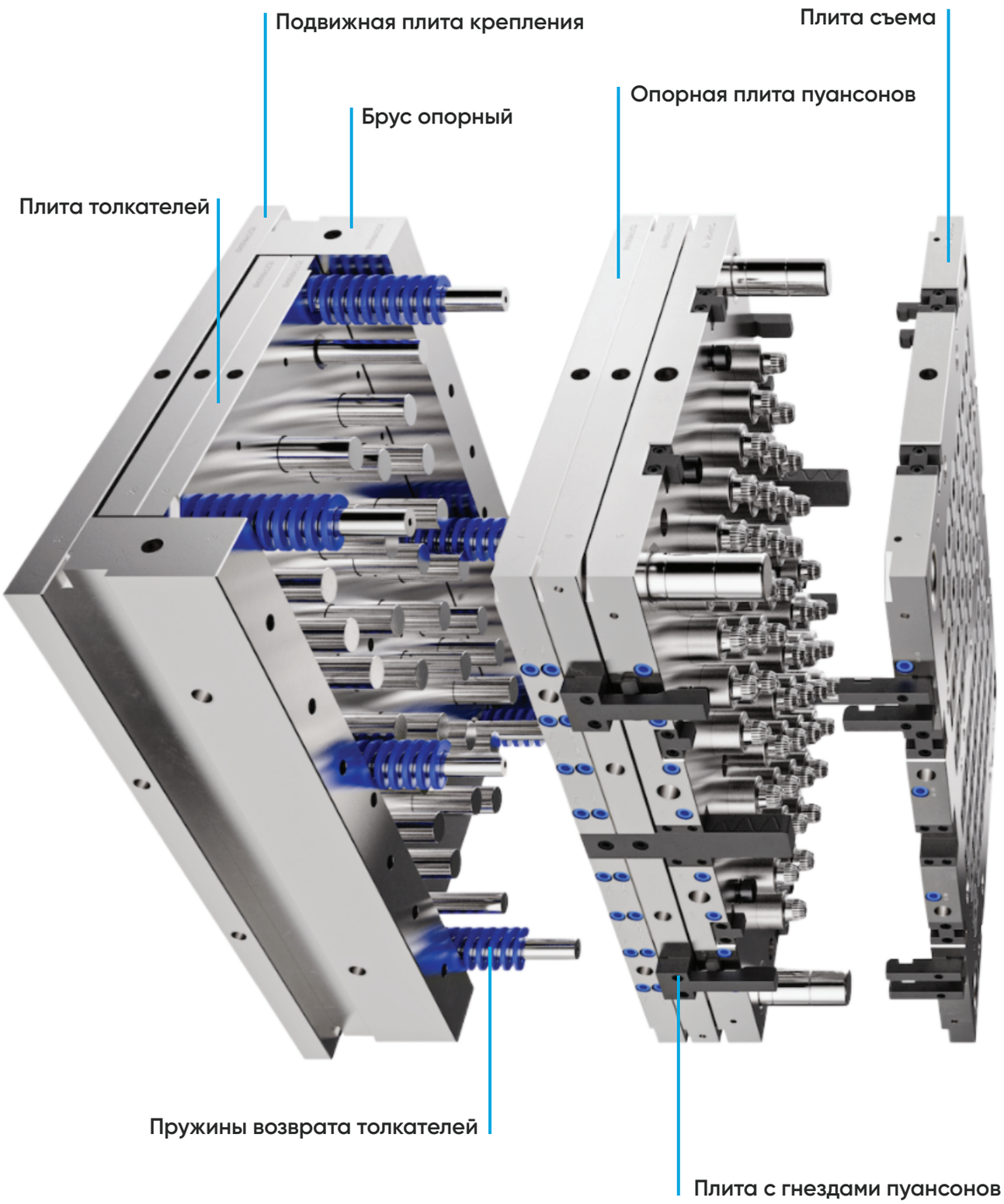

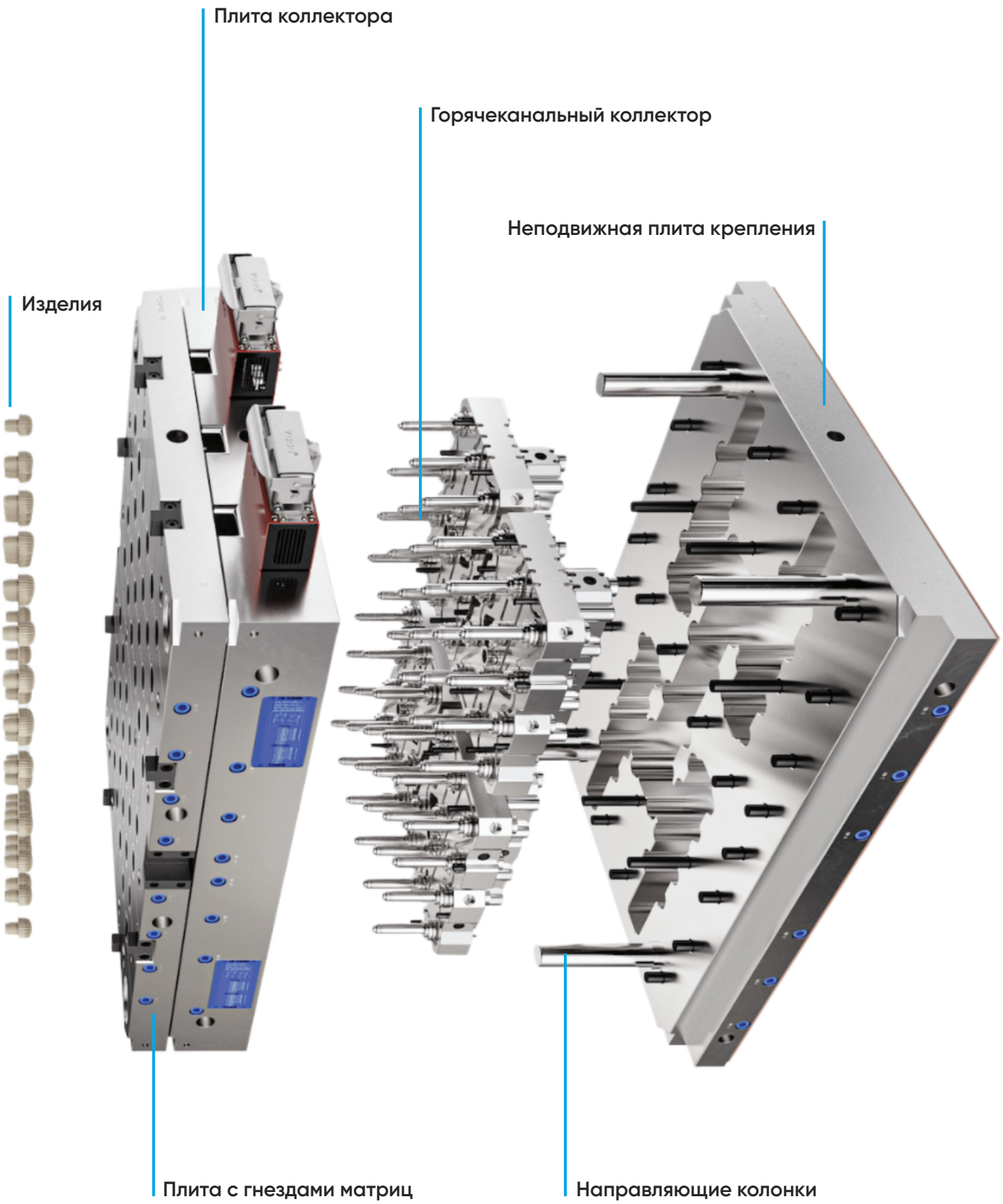
Плита коллектора
Горячеканальный коллектор
Неподвижная плита крепления
Изделия
Плита с гнездами матриц
Направляющие колонки

Наконечник аспирационный тип Янкауэр

Медицина

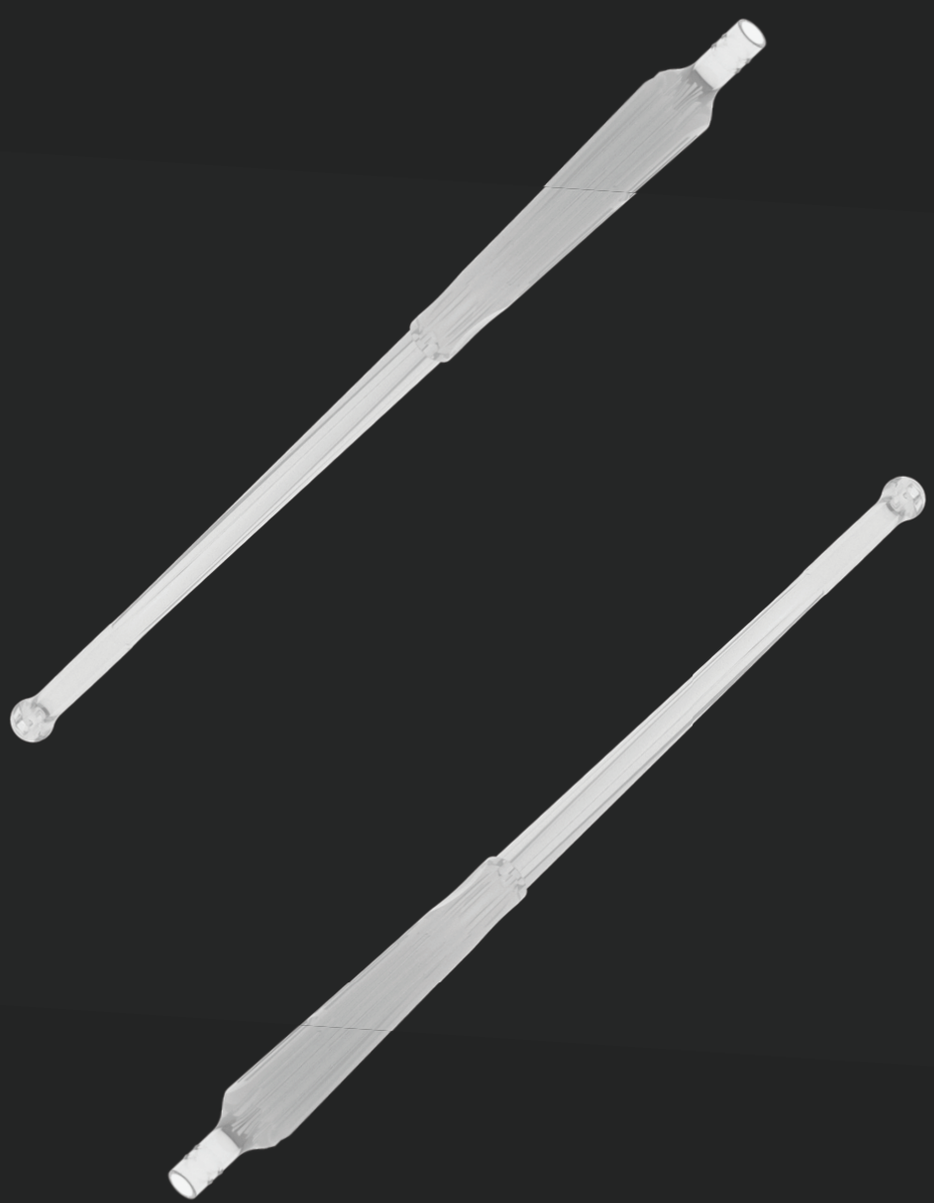

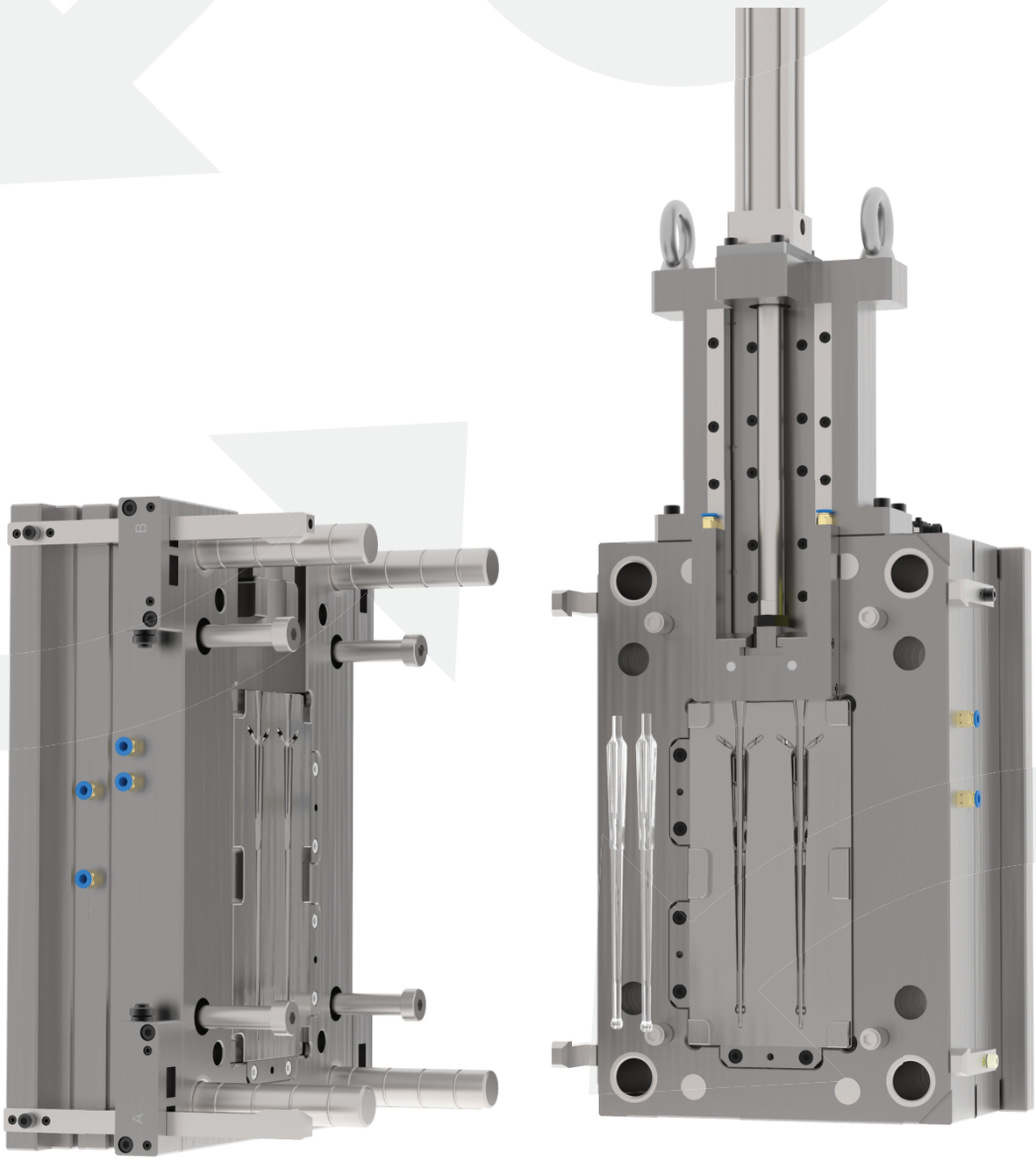

Габариты, мм	440x550/1200x375
Вес пресс-формы, кг	560
Колличество гнезд	2
Тип канальной системы	Холодный канал
Материал формообразующих	1.2083+SKH9
Материал корпуса	1.1730
Время цикла, с	45
Ресурс, смыканий	500,000

Емкость для дезинфекции пробирок

Медицина

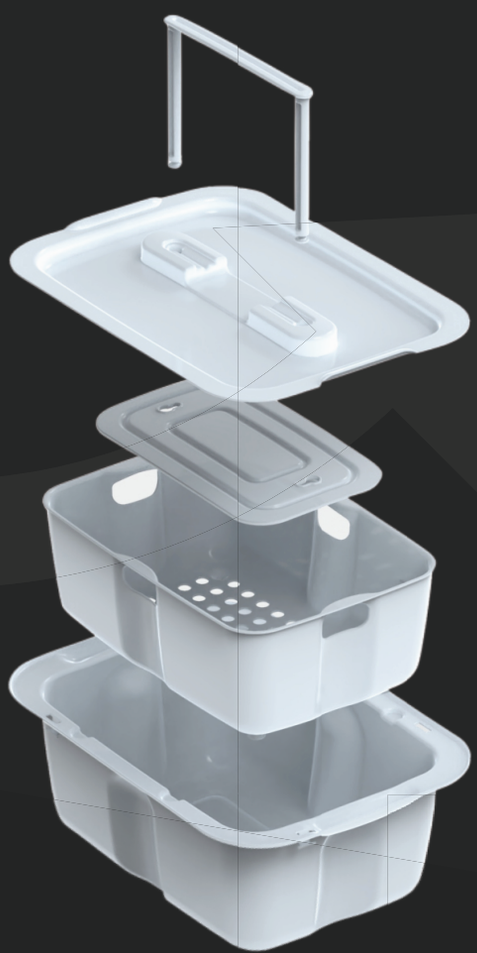

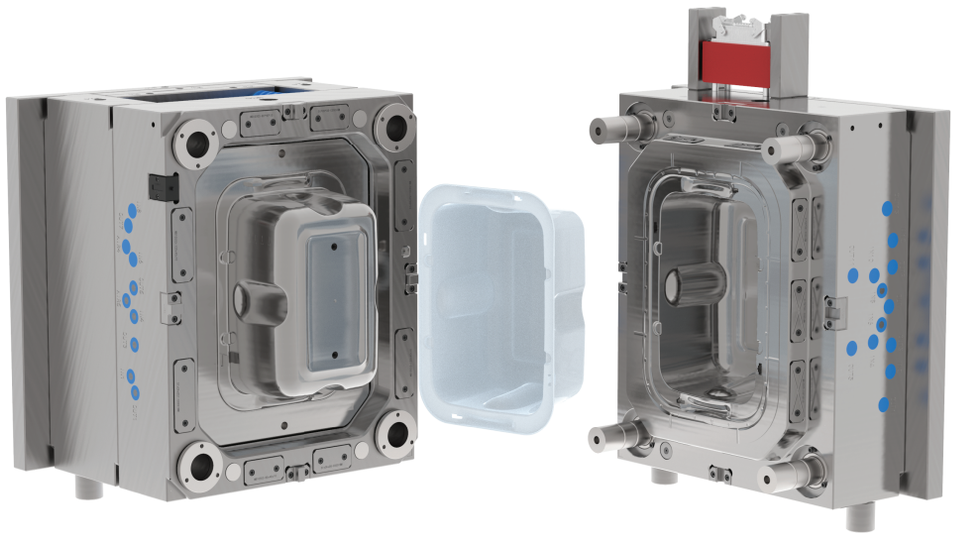

Габариты, мм	620x640x615
Вес пресс-формы, кг	1400
Колличество гнезд	1
Тип канальной системы	Горячий канал
Материал формообразующих	738H
Материал корпуса	1.1730
Время цикла, с	50
Ресурс, смыканий	500,000

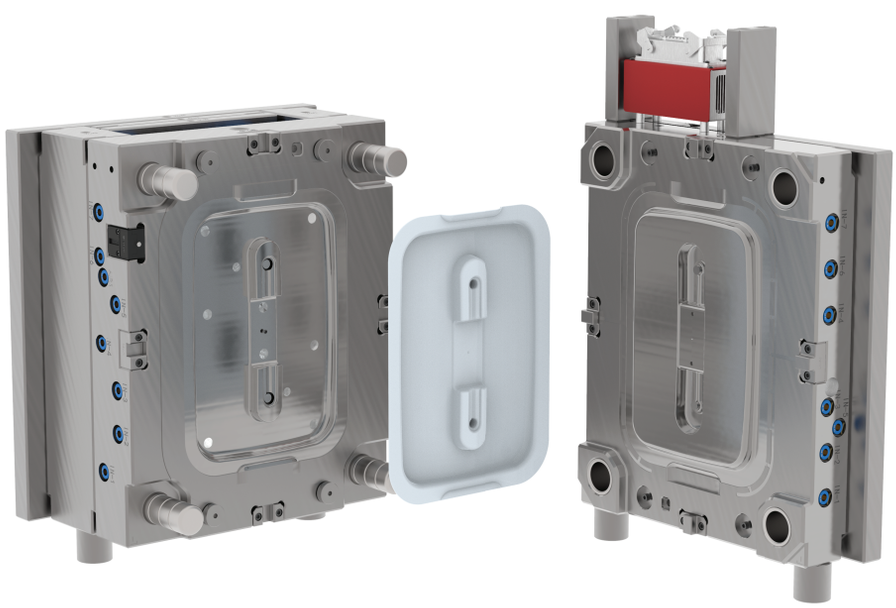

Габариты, мм	490x530x350
Вес пресс-формы, кг	550
Колличество гнезд	1
Тип канальной системы	Горячий канал
Материал формообразующих	738H
Материал корпуса	1.1730
Время цикла, с	35
Ресурс, смыканий	500,000

Тренажер для отработки массажа сердца

Медицина

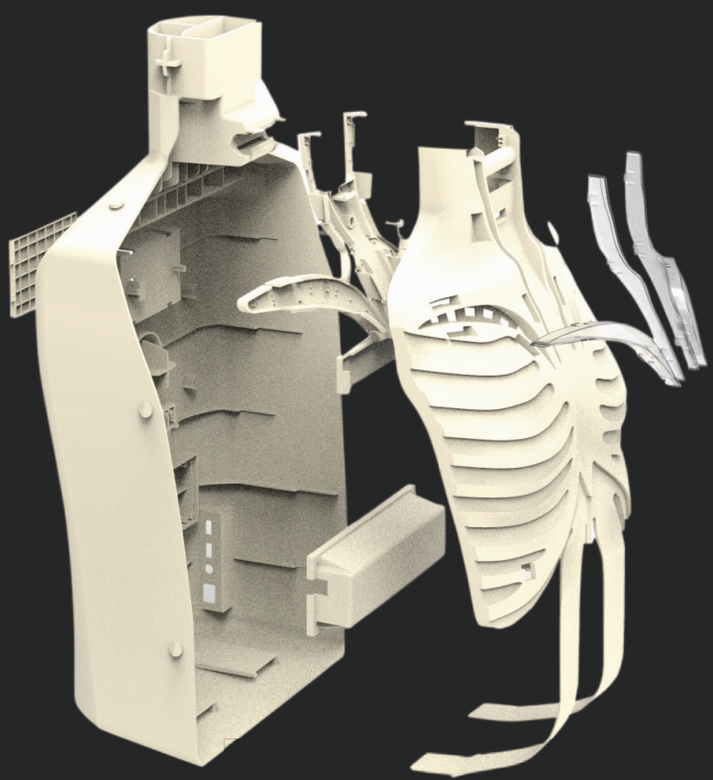

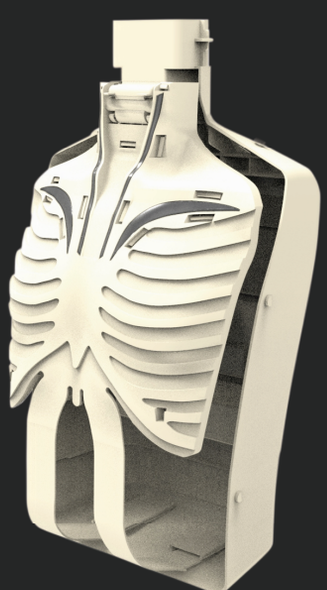

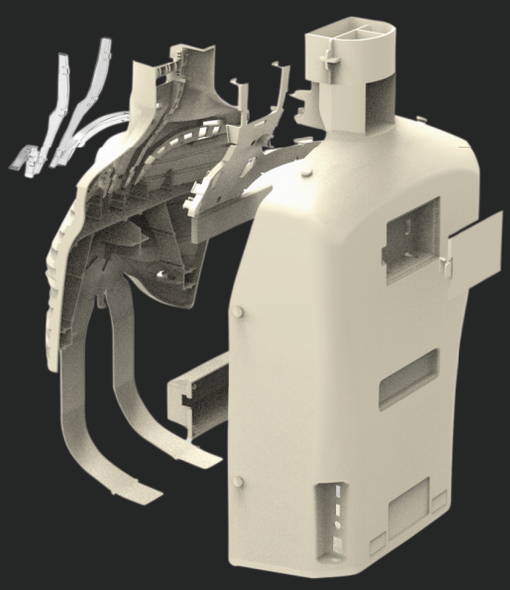

Габариты, мм	630x800x520
Вес пресс-формы, кг	3100
Колличество гнезд	1
Тип канальной системы	Горячий канал
Материал формообразующих	718H
Материал корпуса	1.1730
Время цикла, с	55
Ресурс, смыканий	500,000

Габариты, мм	350x350x335
Вес пресс-формы, кг	250
Колличество гнезд	1+1
Тип канальной системы	Холодный канал
Материал формообразующих	718H
Материал корпуса	1.1730
Время цикла, с	22
Ресурс, смыканий	500,000

Развивающая игрушка для детей

Детский товар

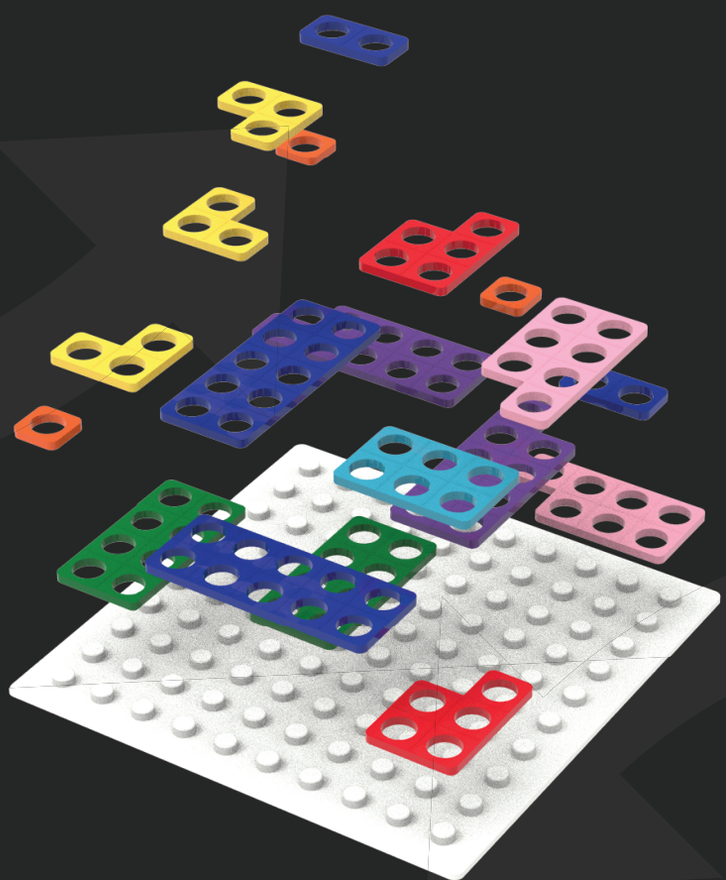

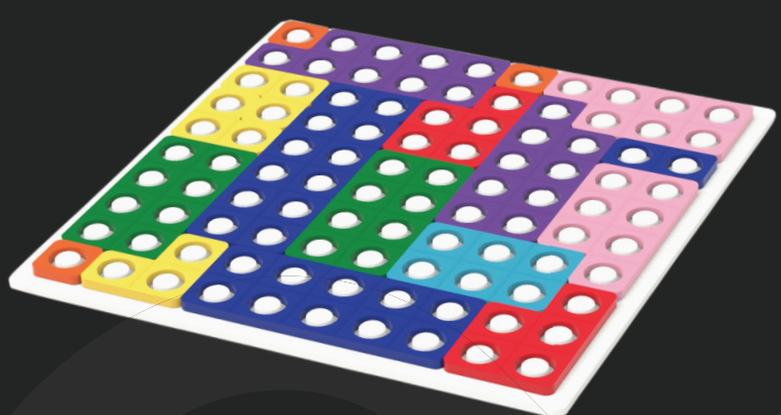

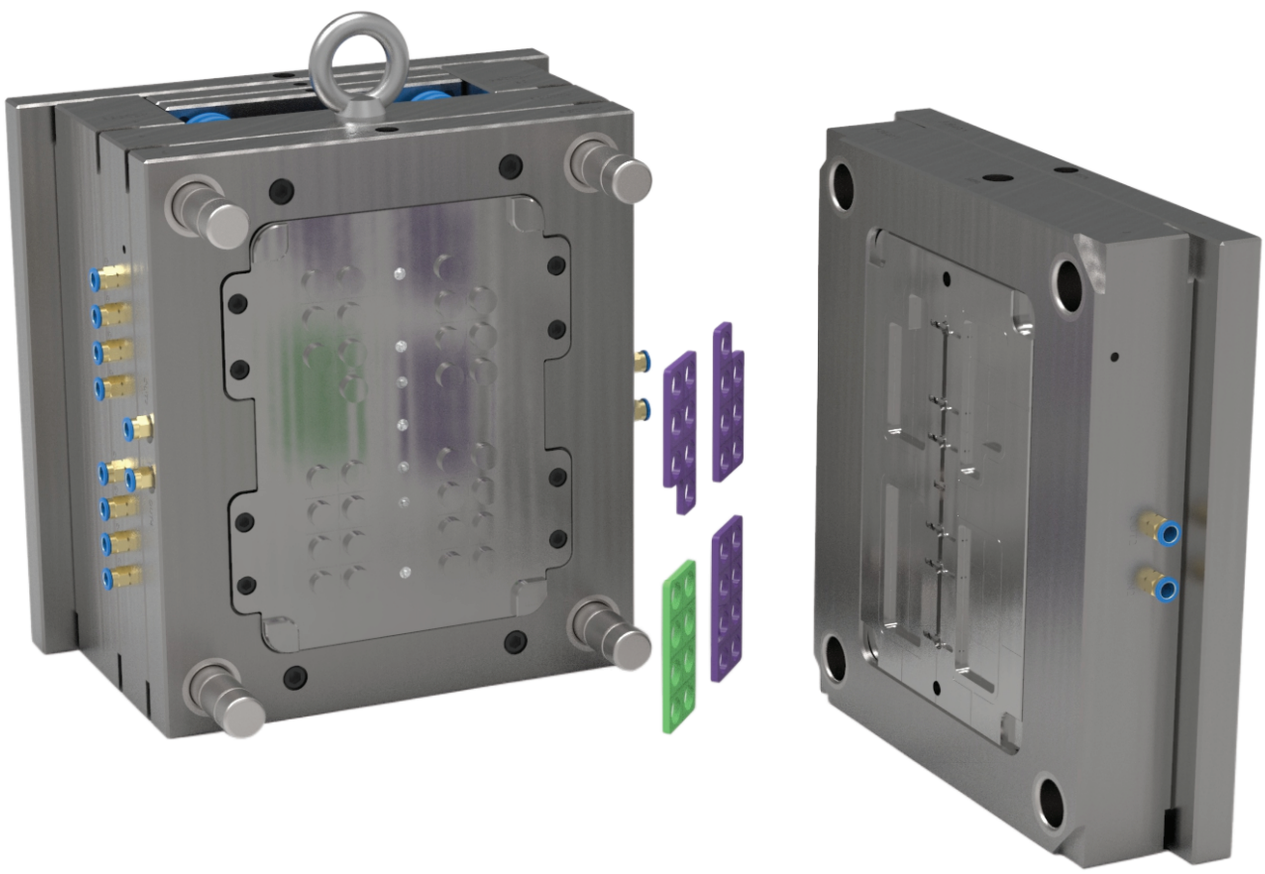

Габариты, мм	400x400x320
Вес пресс-формы, кг	330
Колличество гнезд	2+2
Тип канальной системы	Холодный канал
Материал формообразующих	738H
Материал корпуса	1.1730
Время цикла, с	32
Ресурс, смыканий	500,000

Развивающая игрушка для детей

Детский товар

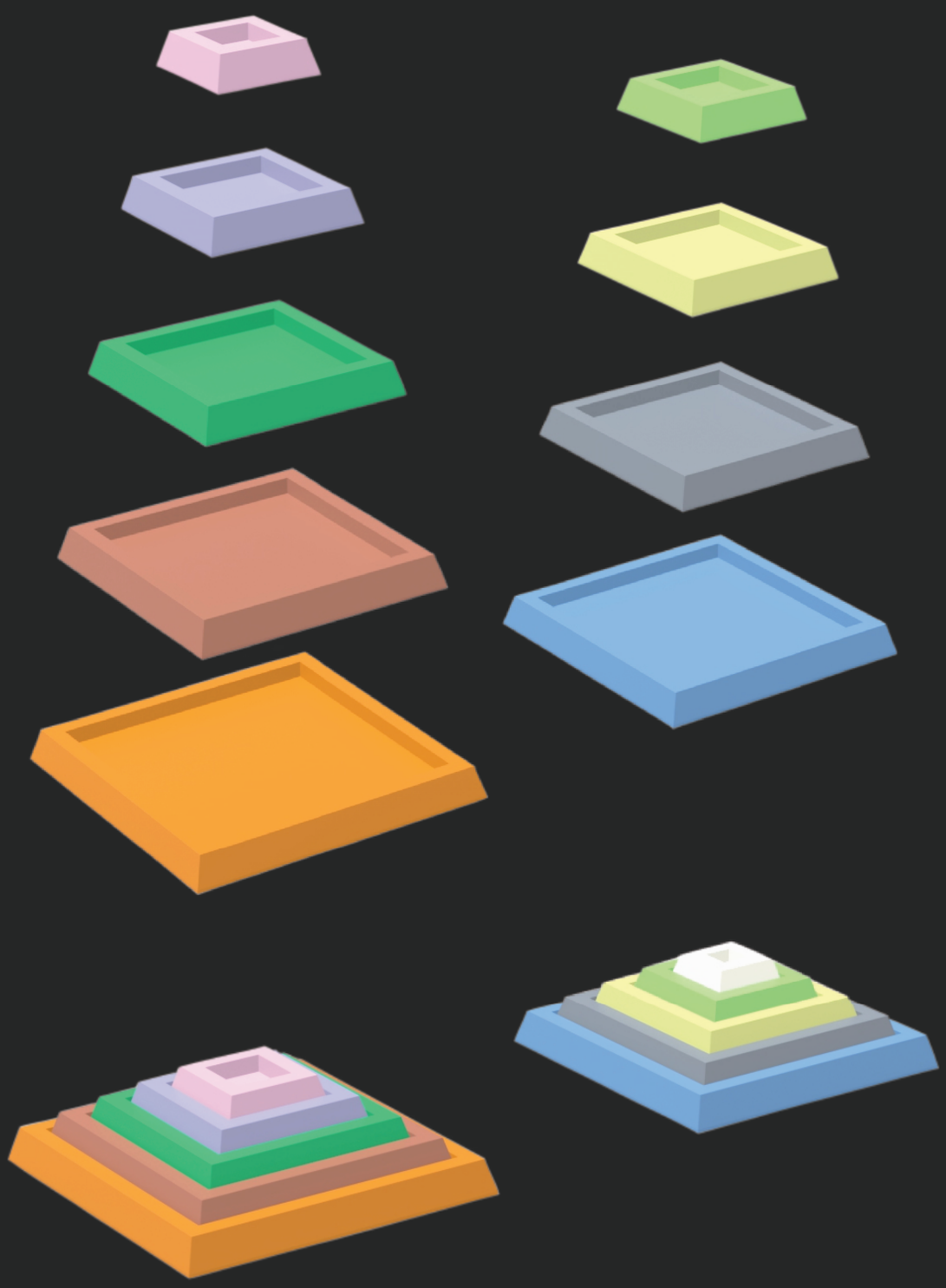

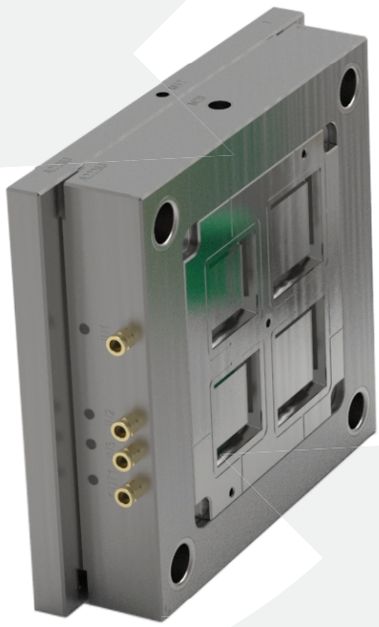

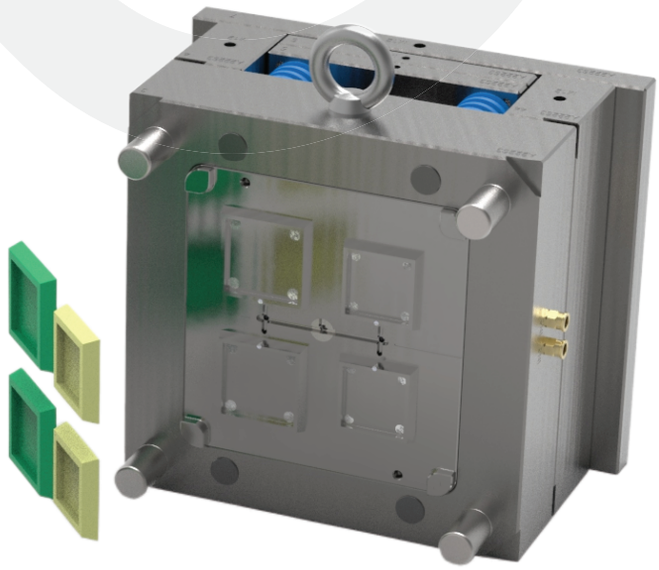

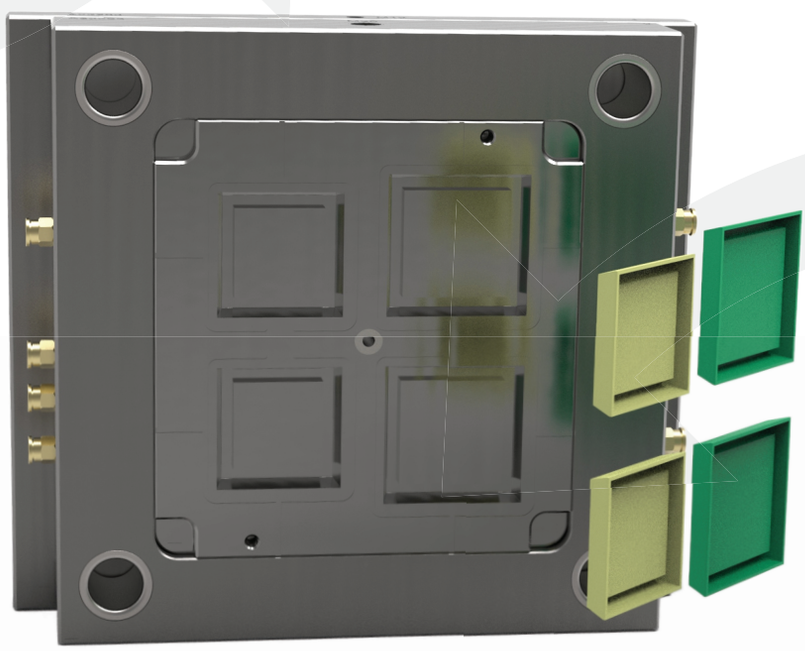

Габариты, мм	400x350x320
Вес пресс-формы, кг	280
Колличество гнезд	2+2
Тип канальной системы	Холодный канал
Материал формообразующих	738H
Материал корпуса	1.1730
Время цикла, с	25
Ресурс, смыканий	300,000

Кронштейн кондиционера

Строительство

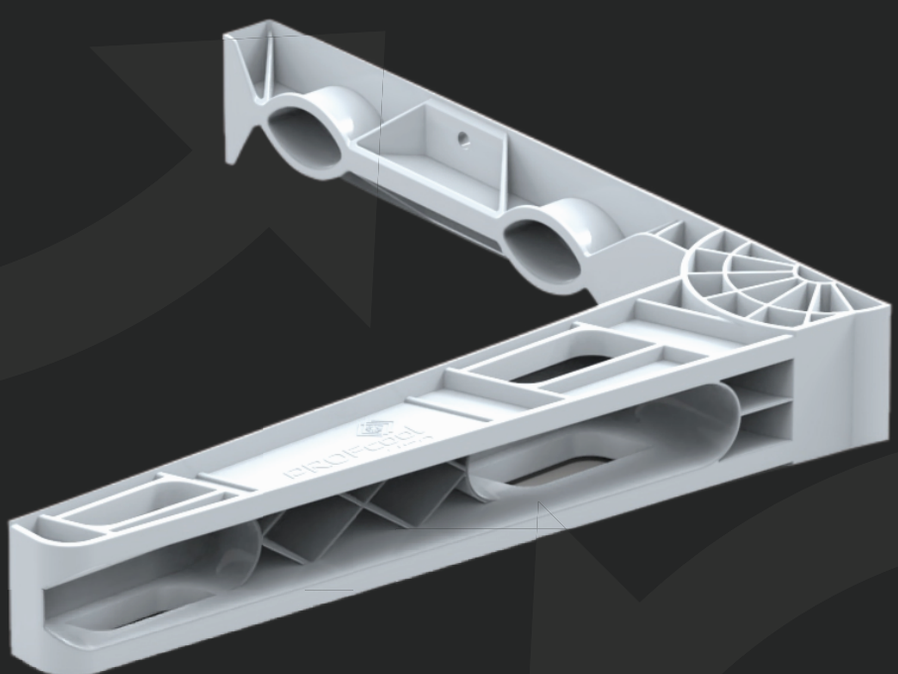

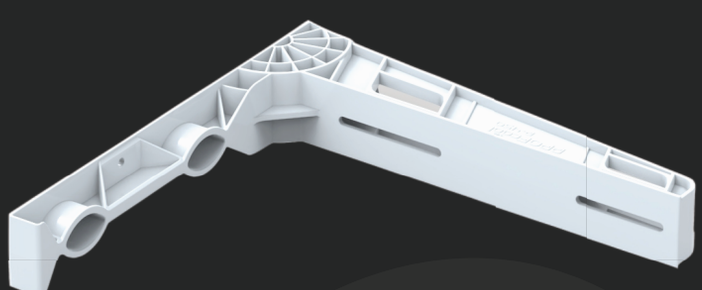

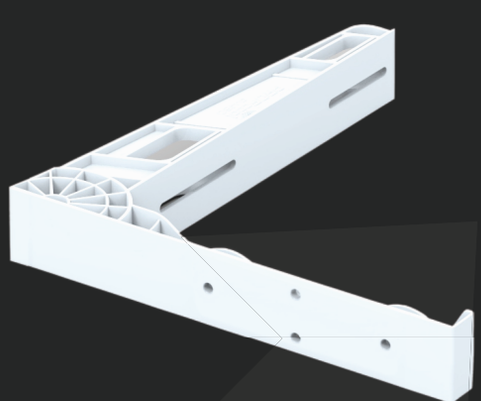

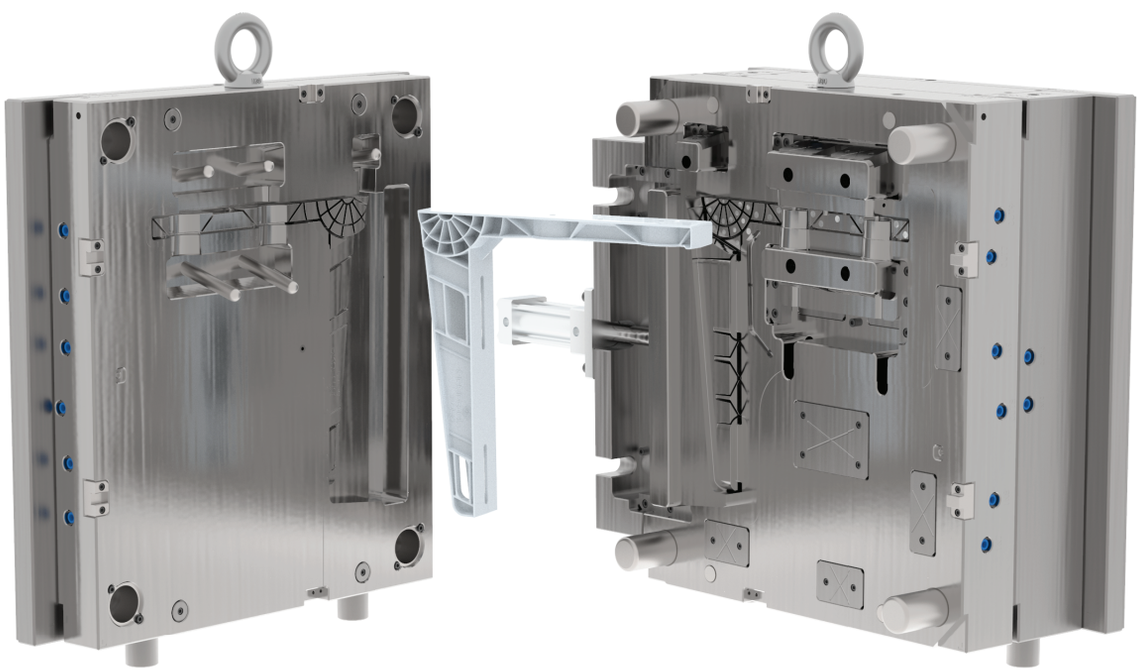

Габариты, мм	790x800x440
Вес пресс-формы, кг	3500
Колличество гнезд	1
Тип канальной системы	Холодный канал
Материал формообразующих	718H
Материал корпуса	P20
Время цикла, с	80
Ресурс, смыканий	300,000

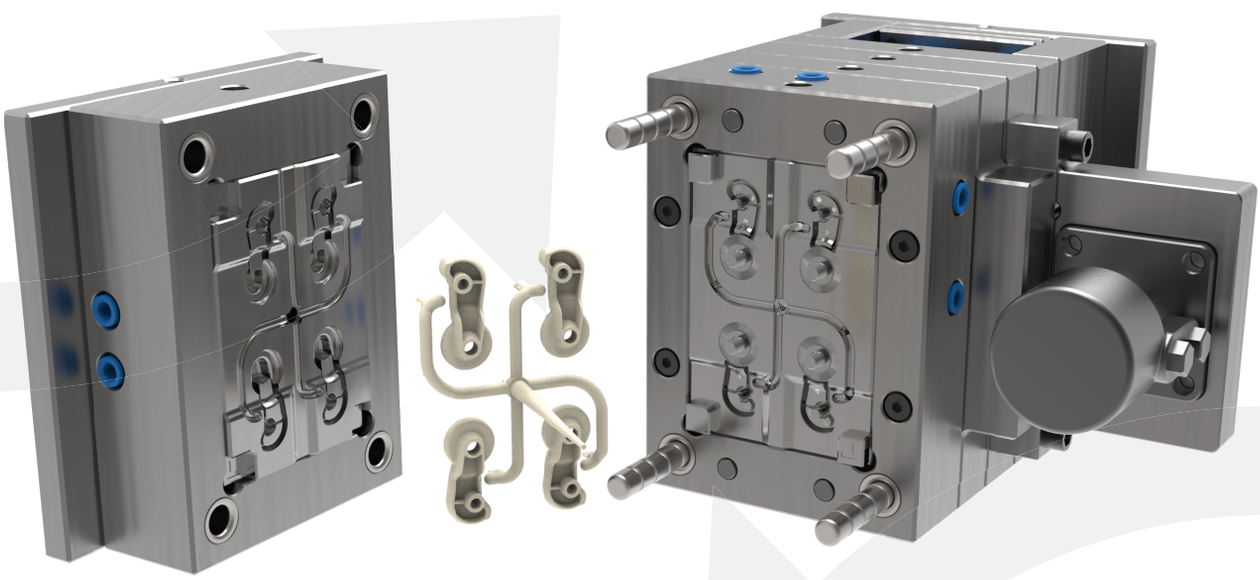

Габариты, мм	250x230x375
Вес пресс-формы, кг	150
Колличество гнезд	4
Тип канальной системы	Холодный канал
Материал формообразующих	718H
Материал корпуса	P20
Время цикла, с	30
Ресурс, смыканий	300,000

Поплавковый клапан

Сантехника

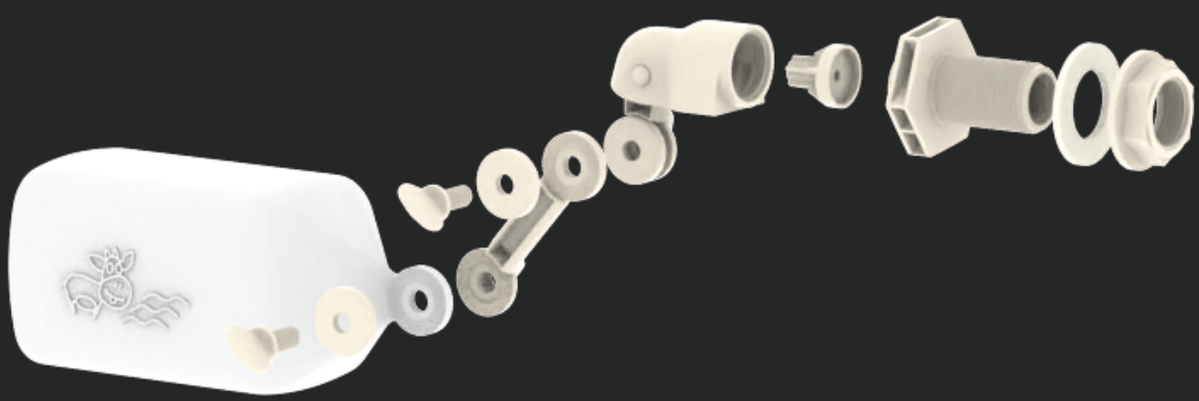

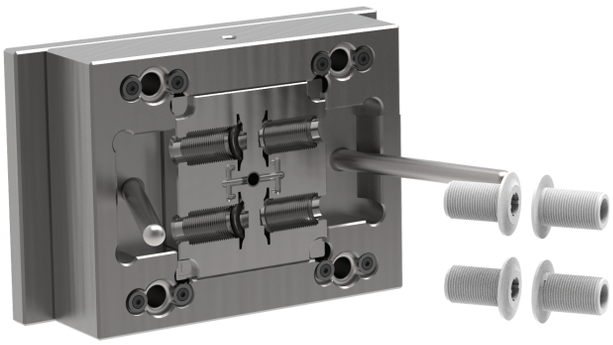

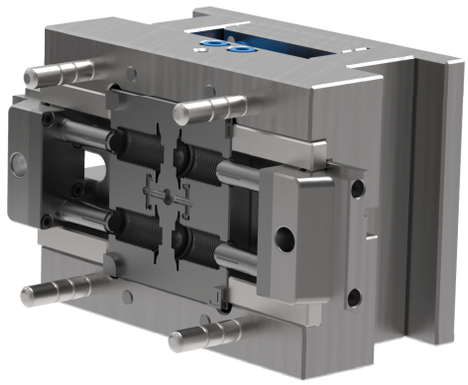

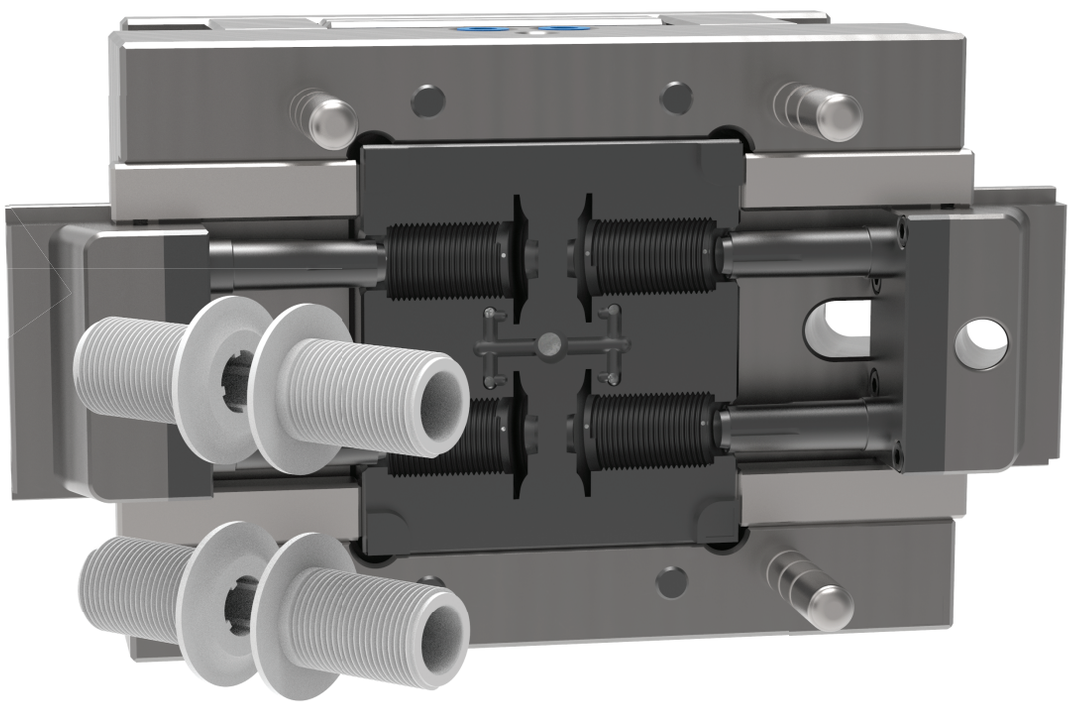

Габариты, мм	320x210x250
Вес пресс-формы, кг	100
Колличество гнезд	4
Тип канальной системы	Холодный канал
Материал формообразующих	718H
Материал корпуса	1.1730
Время цикла, с	35
Ресурс, смыканий	300,000

Отвод 3/4 дюйма

Хозбыт

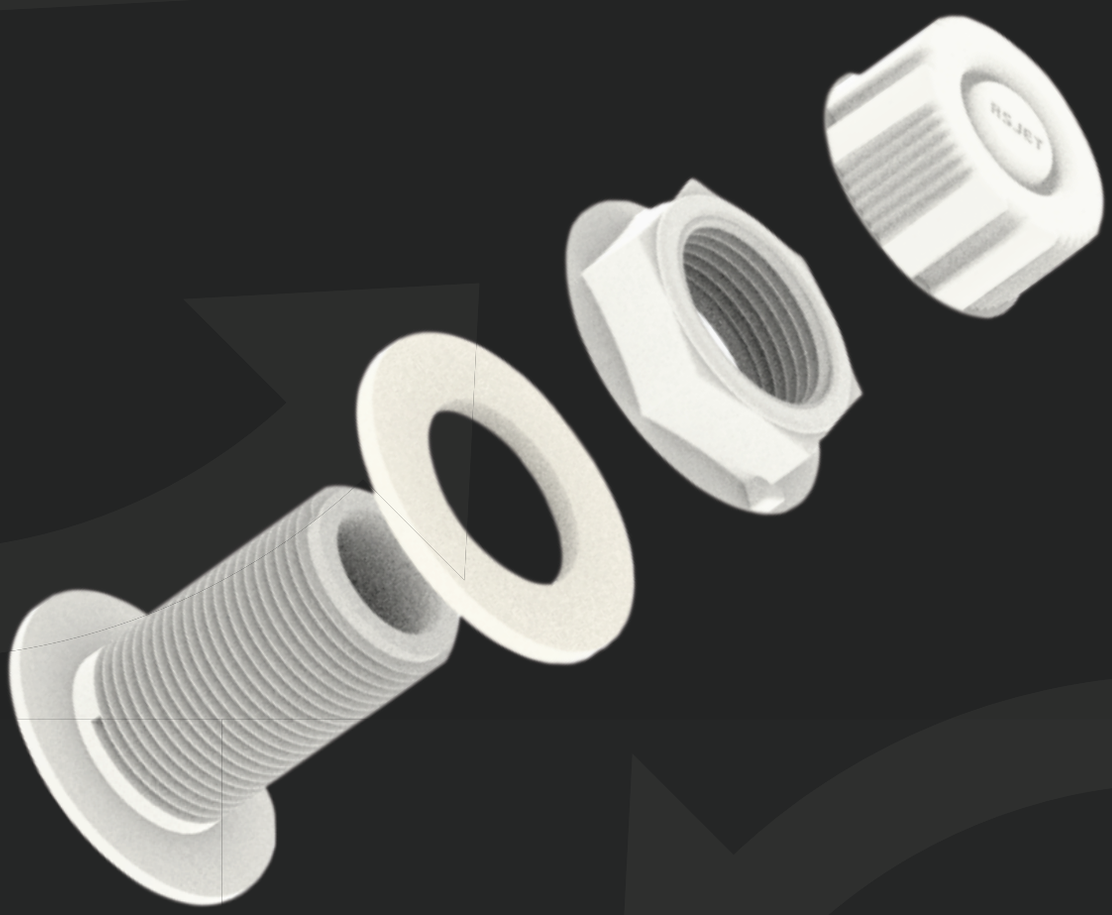

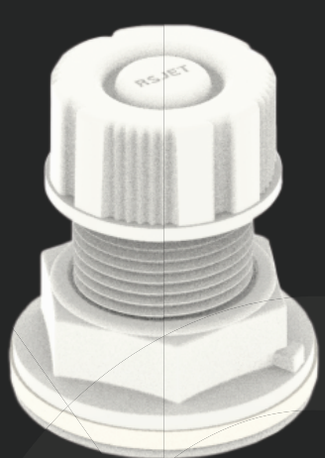

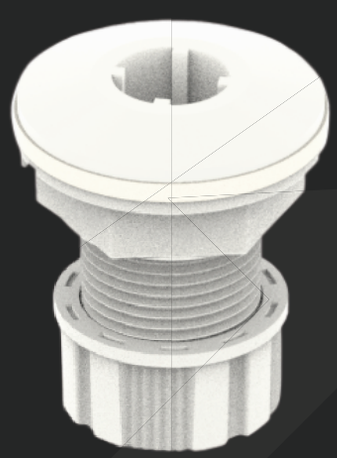

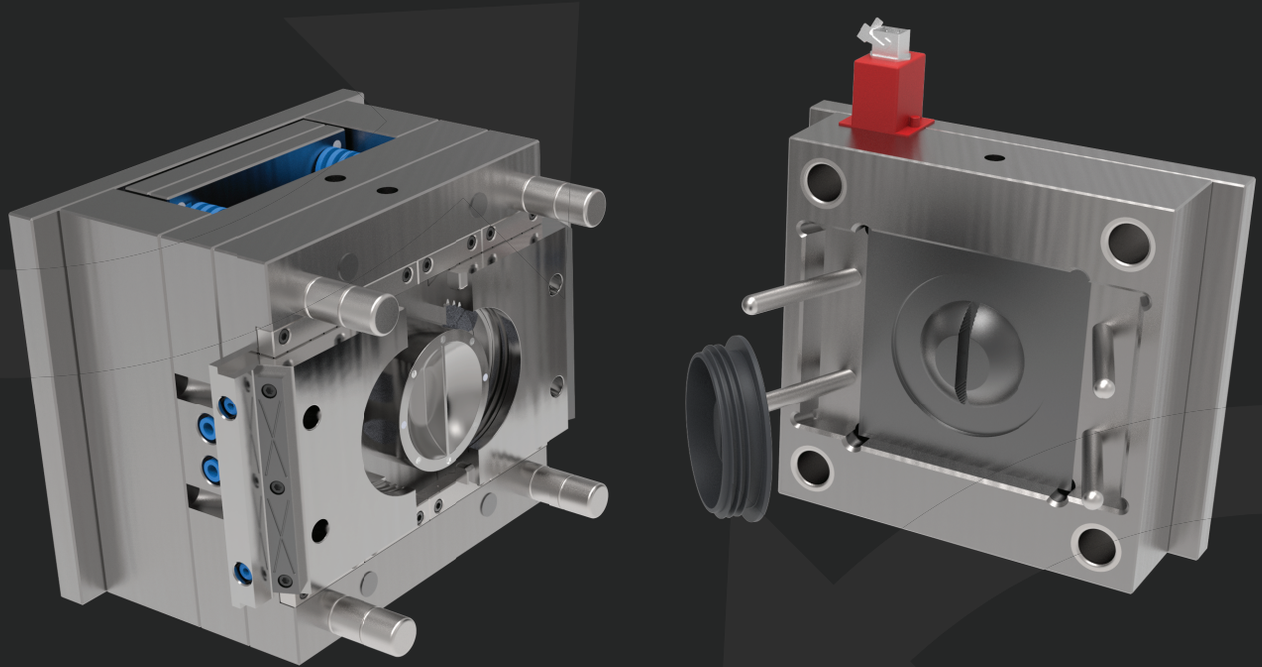

Габариты, мм	370x320x330
Вес пресс-формы, кг	240
Колличество гнезд	1
Тип канальной системы	Горячий канал
Материал формообразующих	718H
Материал корпуса	P20
Время цикла, с	50
Ресурс, смыканий	300,000

Крышка резьбовая

Хозбыт

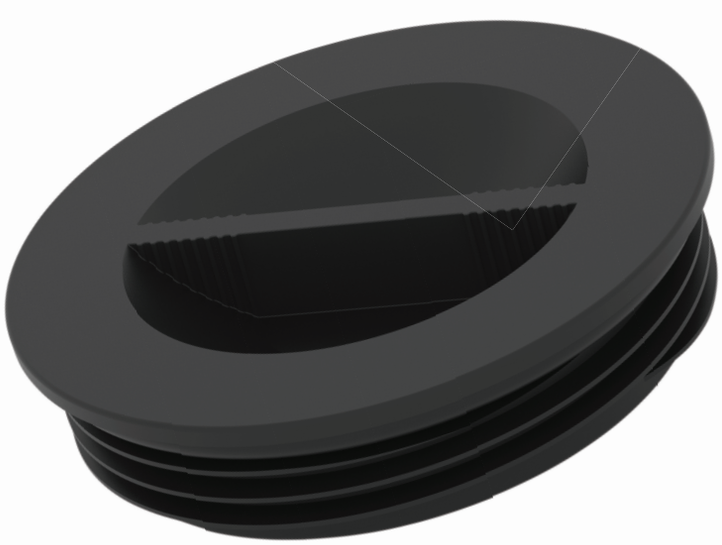

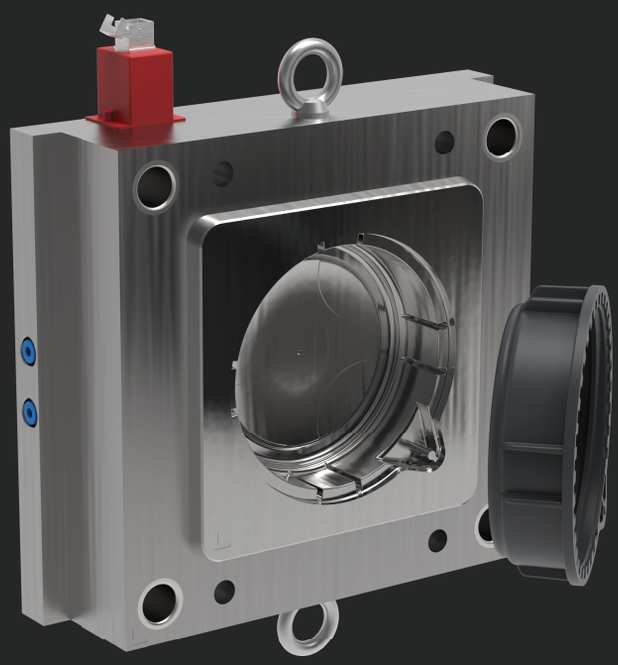

Габариты, мм	450x400x580
Вес пресс-формы, кг	700
Колличество гнезд	1
Тип канальной системы	Горячий канал
Материал формообразующих	718H
Материал корпуса	P20
Время цикла, с	65
Ресурс, смыканий	300,000

Крышка накидная

Хозбыт

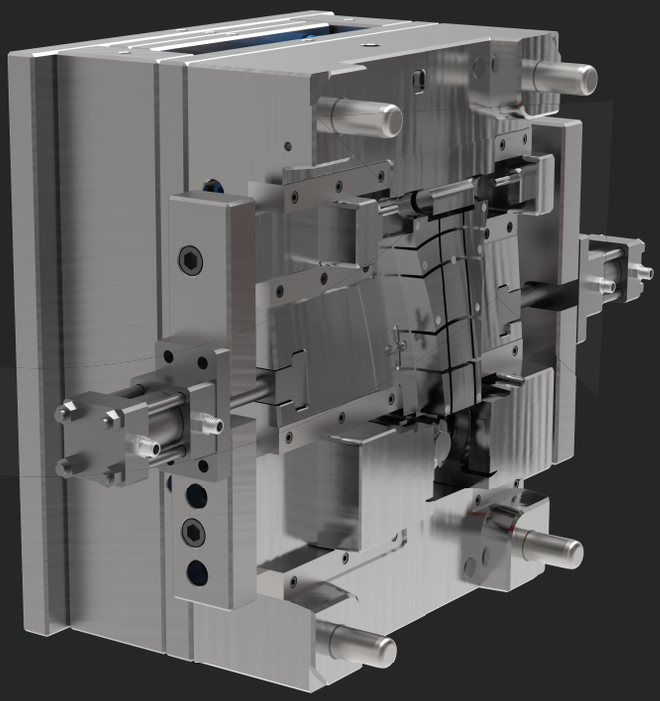

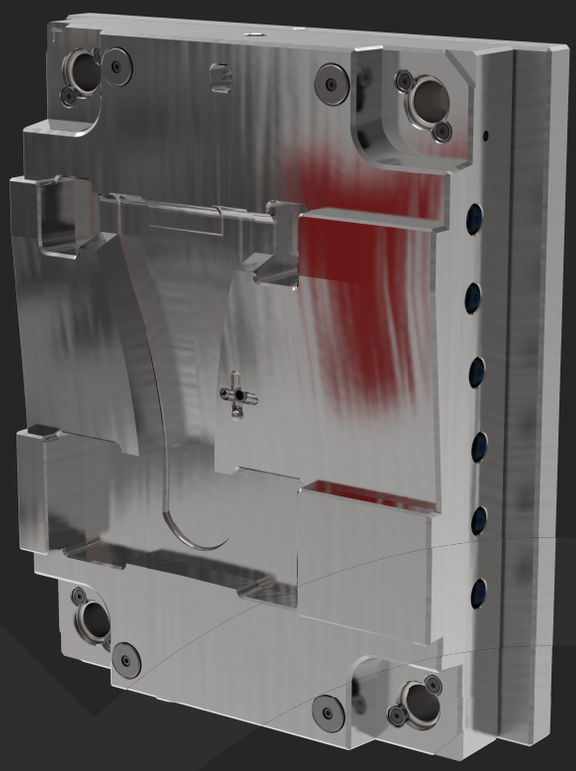

Габариты, мм	480x560x420
Вес пресс-формы, кг	700
Колличество гнезд	1
Тип канальной системы	Холодный канал
Материал формообразующих	718H
Материал корпуса	1.1730
Время цикла, с	85
Ресурс, смыканий	300,000

Крышка откидная

Хозбыт

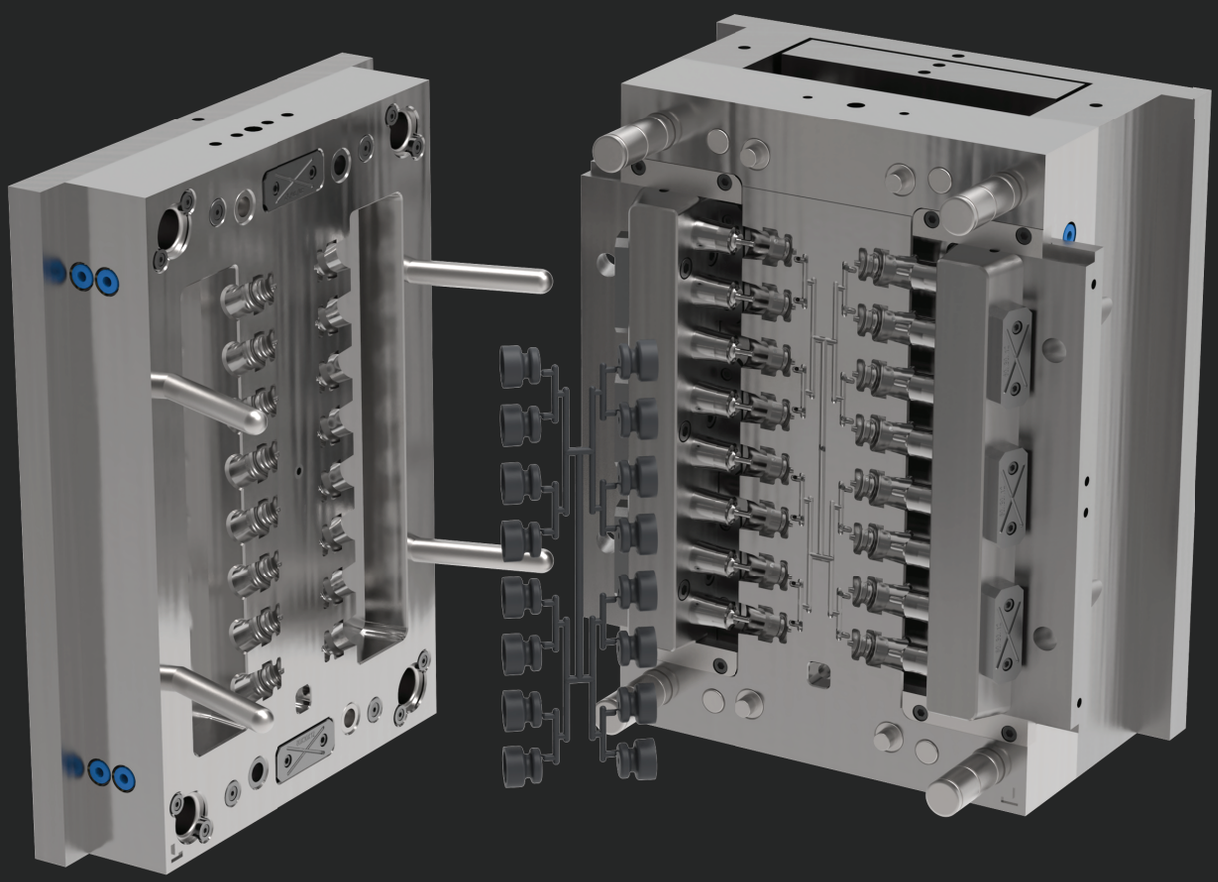

Габариты, мм	550x550x335
Вес пресс-формы, кг	450
Колличество гнезд	16
Тип канальной системы	Холодный канал
Материал формообразующих	738H
Материал корпуса	1.1730
Время цикла, с	25
Ресурс, смыканий	500,000

Изолятор под намотку

Агро сектор

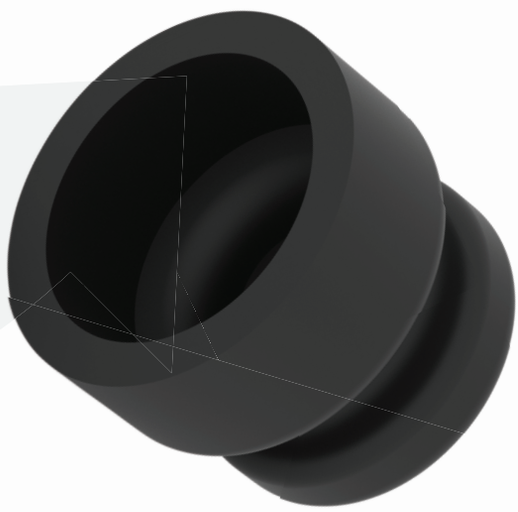

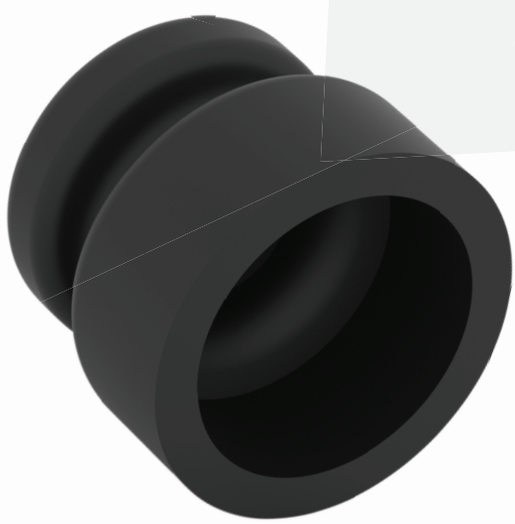

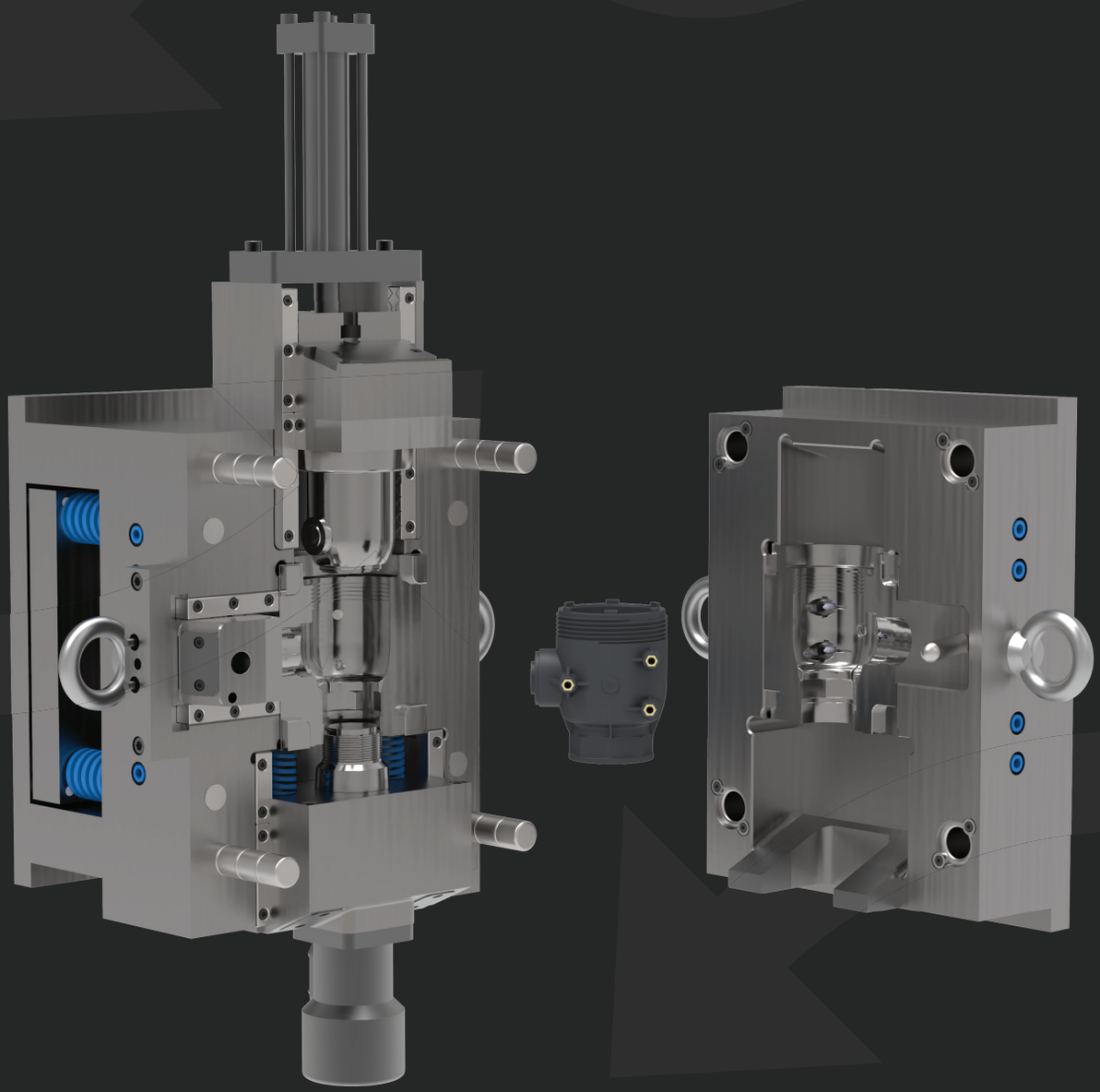

Габариты, мм	480x560x420
Вес пресс-формы, кг	700
Колличество гнезд	1
Тип канальной системы	Холодный канал
Материал формообразующих	718H
Материал корпуса	1.1730
Время цикла, с	85
Ресурс, смыканий	300,000

Корпус шарового крана

Агро сектор

Отсекатель угловой

Агро сектор

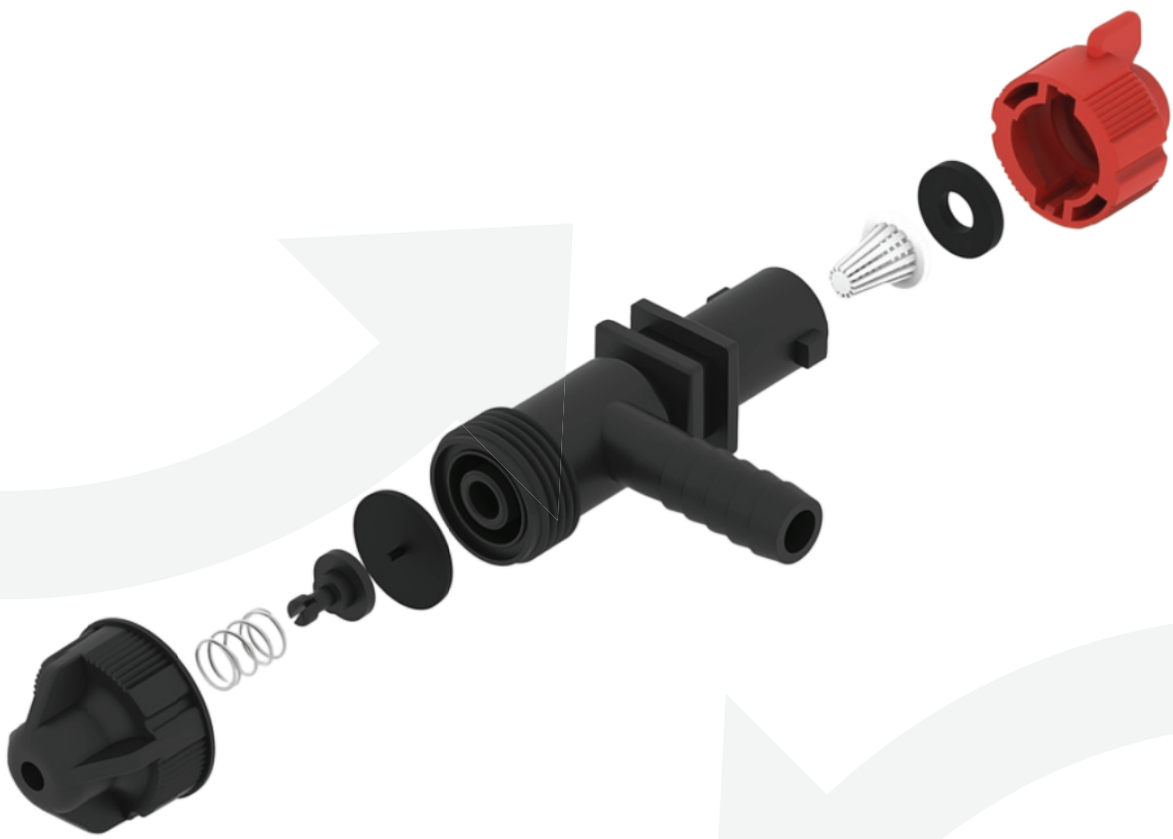

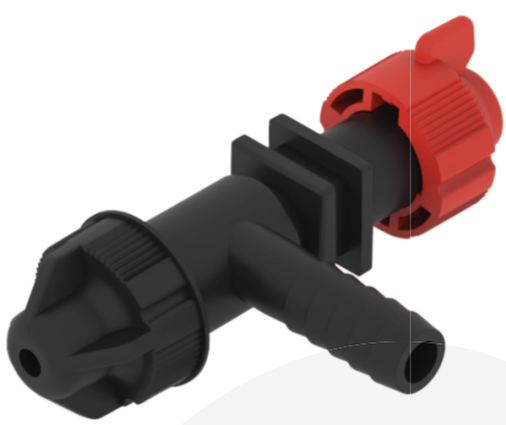

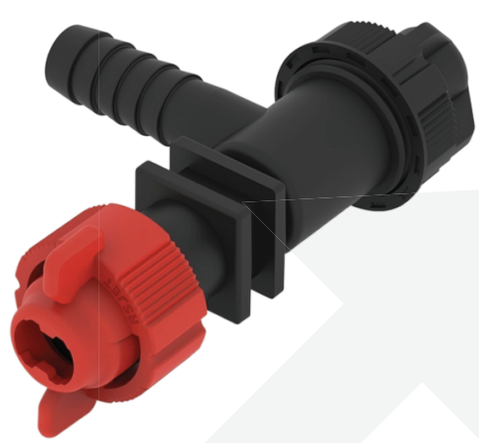

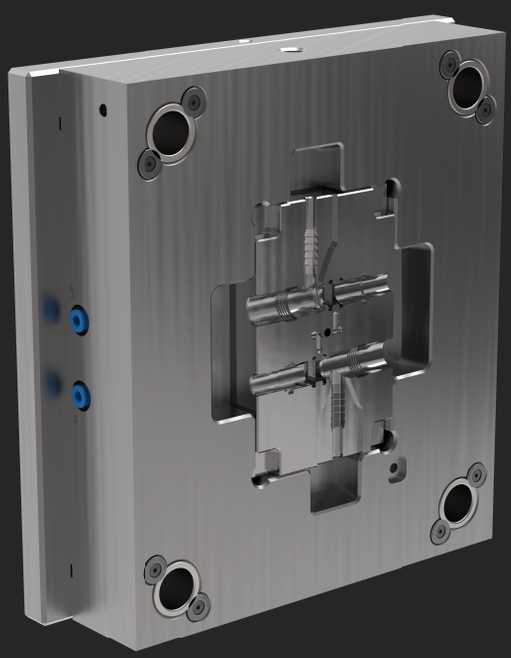

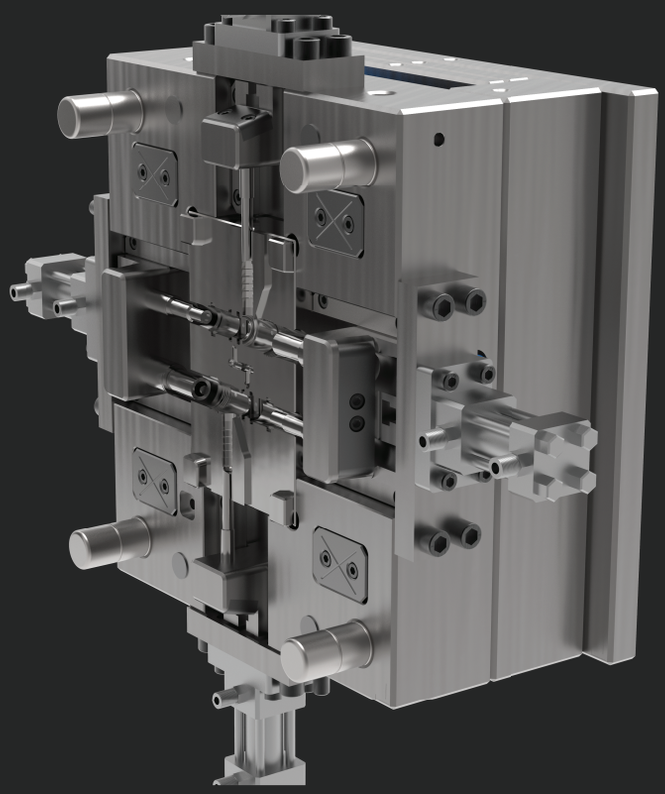

Габариты, мм	400x400x304
Вес пресс-формы, кг	320
Колличество гнезд	2
Тип канальной системы	Холодный канал
Материал формообразующих	H13
Материал корпуса	P20
Время цикла, с	35
Ресурс, смыканий	500,000

РОТОСНАБ

8 800 222 62 36

mould@rotosnab.ru

rotosnab.ru

г. Москва, Чапаевский переулок, д. 14,
подъезд 1, этаж 4