STEELFORCE 300

English
Deutsch
Nederlands

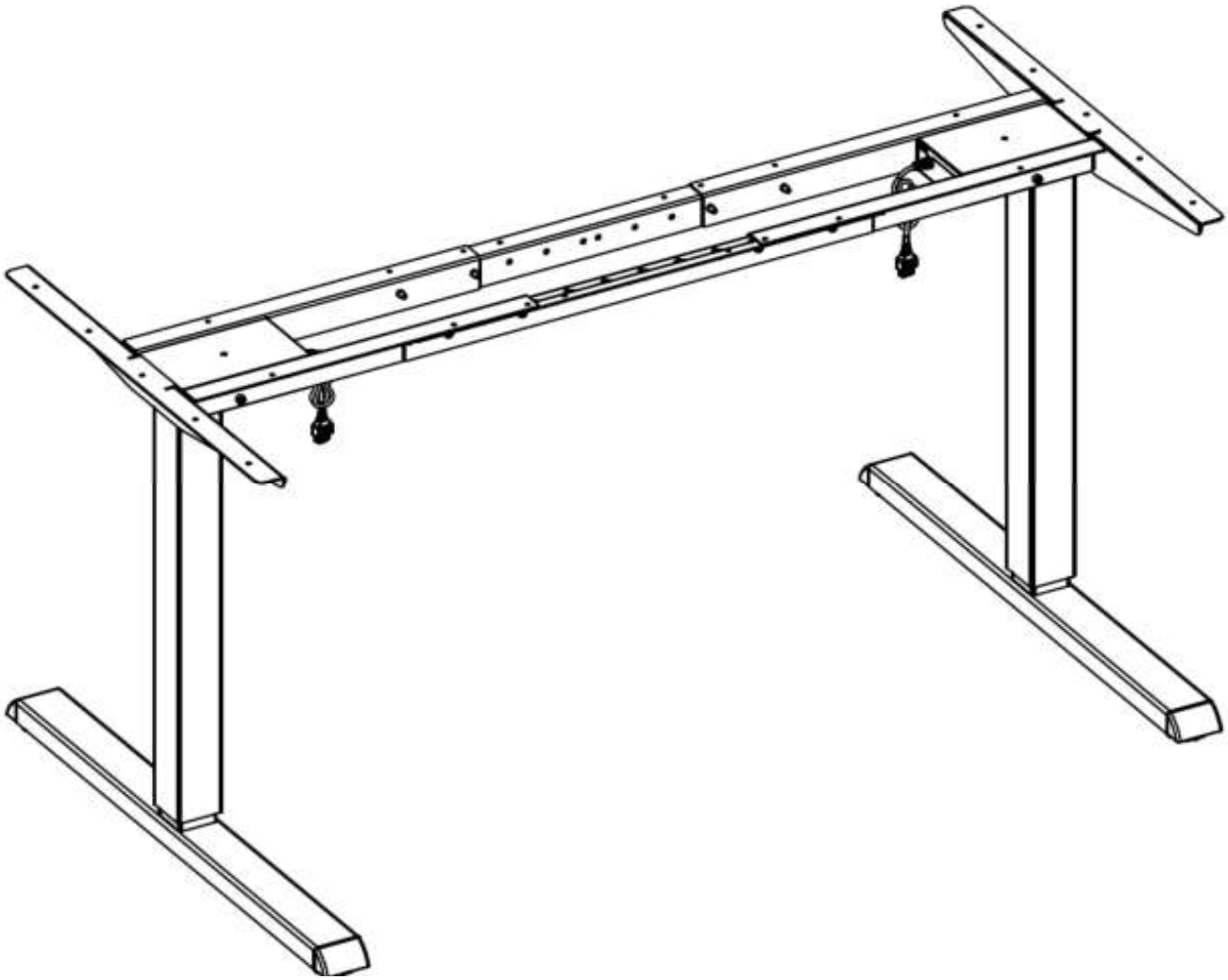

Download

Assembly Manual
Read this manual thoroughly and store in a safe place.
Montageanleitung
Bitte sorgfältig lesen und sicher aufbewahren.
Montagehandleiding
Lees deze handleiding aandachtig door en bewaar deze goed.
Notice de montage
Veuillez lire attentivement cette notice et la conserver en lieu sûr.
Manual de montaje
Lea detenidamente este manual y guárdelo en un sitio seguro.

SF-IM0001-0EN-DE-NL-FR-ES

English

Content

1 GENERAL 7
1.1 Local value of the assembly/operating manual 7
1.2 Intended use 7
1.3 Improper use 7
1.4 Grounding Instruction 7
1.5 Danger 7
1.6 Content box 8-9

2 SAFETY INFORMATION 10
2.1 Symbols/warnings 10
2.2 Symbols used on the workstation frame 10
2.3 Maximum weight allowed on frame 10
2.4 Maximum weight allowed per column 11
2.5 Organizational measures 11
2.6 Informal safety measures 11
2.7 Note for those assembling the workstation 11
2.8 Transport and assembly 11
2.9 Use of the workstation frame 11
2.10 Specific dangers 11
2.11 In an emergency 12
2.12 Maintenance and upkeep 12
2.13 Cleaning 12
2.14 Persistent risks 12

3 ASSEMBLY 13
3.1 Adjustment of the Pre-assembled Crossbar 13
3.1.1 Recommended Top Sizes 13
3.2 Mounting the Pre-assembled Crossbar 14
3.3 Mounting the Feet 15
3.4 Mounting the Top Support 16
3.5 Connecting the Electrical Components 17
3.6 Mounting the table top 18
3.7 Mounting the power supply underneath the table top 18
3.8 Mounting the Wire Clip 19-20
3.9 Mounting the Optional Accessories 21
3.10 Clearance around the wall or moving parts 25mm of the table top 22
3.11 Frame Test without table top 22

4 CORRECT POSITION OF SEAT 23

5 TECHNICAL SPECIFICATIONS 24-25

6 OPERATION AND INDICATORS 26
6.1 Indicators 26

7 TROUBLESHOOTING 26

8 CUSTOMER SERVICE 27

9 MANUFACTURER 27

10 RECYCLING 27
10.1 Taking the workstation out of active duty 27
10.2 Taking the workstation apart 27
10.3 Recycling 27

11 EU-DECLARATION OF CONFORMITY IN ANNEX II A 28

Inhaltsverzeichnis

Deutsch

1 ALLGEMEINES 29
1.1 Stellenwert der Montage-/Bedienungsanleitung 29
1.2 Verwendungszweck 29
1.3 Unsachgemäße Verwendung 29
1.4 Erdungsvorschrift 29
1.5 Gefahr 29
1.6 Lieferumfang 30-31

2 SICHERHEITSHINWEISE 32
2.1 Symbol– und Hinweiserklärungen 32
2.2 Verwendete Symbole am Tischgestell 32
2.3 Zulässiges Gesamtgewicht auf dem Tischgestell 32
2.4 Zulässiges Gesamtgewicht pro Säule 33
2.5 Organisatorische Maßnahmen 33
2.6 Empfohlene Sicherheitsmaßnahmen 33
2.7 Hinweise zur Montage 33
2.8 und Montage 33
2.9 Benutzung des Tischgestells 33
2.10 Besondere Gefahrenstellen 33
2.11 Hinweise für den Notfall 34
2.12 Wartung und Instandhaltung 34
2.13 Reinigung 34
2.14 Restrisiken 34

3 MONTAGE 35
3.1 Einstellung der vormontierten Traverse 35
3.1.1 Empfohlene Tischplattenmaße 35
3.2 Montage der vormontierten Traverse 36
3.3 Montage der Kufen 37
3.4 Montage der Plattenträger 38
3.5 Anschließen der elektrischen Bauteile 39
3.6 Montage der Tischplatte 40
3.7 Montage des Netzteils unter der Tischplatte 40
3.8 Montage der Kabelclips 41-42
3.9 Montage des optionalen Zubehörs 43
3.10 Sicherheitsabstand zur Wand oder beweglichen Teilen von 25 mm um die Tischplatte 44
3.11 Test und Inbetriebnahme ohne Tischplatte 44

4 ERGONOMISCHE SITZEINSTELLUNG 45

5 TECHNISCHE DATEN 46-47

6 BETRIEBSHINWEISE 48
6.1 Fehlfunktionen 48

7 FEHLERBEHEBUNG 48

8 KUNDENDIENST 49

9 HERSTELLER 49

10 ENTSORGUNG 49
10.1 Außerbetriebnahme des Tischgestells 49
10.2 Tischgestell abbauen und ggf. zerlegen 49
10.3 Entsorgung 49

11 EG-Konformitätserklärung nach Anhang II A 50

Inhoudsopgave

1 ALGEMEEN 51
1.1 Waarde van de montage- en gebruikershandleiding 51
1.2 Beoogd gebruik 51
1.3 Onjuist gebruik 51
1.4 Aarding instructie 51
1.5 Gevaar 51
1.6 Inhoud verpakking 52-53

2 VEILIGHEIDSINSTRUCTIES 54
2.1 Verklaring van symbolen en instructies 54
2.2 Gebruikte symbolen op het frame 54
2.3 Maximaal toegestaan gewicht op het frame 54
2.4 Maximaal toegestaan gewicht per kolom 55
2.5 Organisatorische maatregelen 55
2.6 Informele veiligheidsmaatregelen 55
2.7 Vereisten aan de monteurs 55
2.8 Transport en montage 55
2.9 Gebruik van het frame 55
2.10 Specifieke gevaren 55
2.11 Instructies voor noodgevallen 56
2.12 Onderhoud en instandhouding 56
2.13 Reiniging 56
2.14 Overige risico's 56

3 MONTAGE 57
3.1 Aanpassing van de voor gemonteerde Crossbar 57
3.1.1 Aanbevolen bladmaat 57
3.2 Montage van de voor gemonteerde Crossbar 58
3.3 Montage van de voeten 59
3.4 Montage van de bladdragers 60
3.5 Aansluiten van de elektrische componenten 61
3.6 Montage van het werkblad 62
3.7 Montage van de handbediening. 62
3.8 Montage van de kabelclips 63-64
3.9 Montage van de optionele accessoires 65
3.10 Afstand van 25 mm tussen de muur of andere objecten en het werkblad 66
3.11 Frame test zonder werklad 66

4 CORRECTE ZITPOSITIE 67

5 TECHNISCHE SPECIFICATIES 68-69

6 BEDIENING EN GEBRUIKSAANWIJZINGEN 70
6.1 Gebruiksaanwijzingen 70

7 PROBLEEMOPLOSSINGEN 70

8 KLANTENSERVICE 71

9 FABRIKANT 71

10 RECYCLING 71
10.1 Buitenbedrijfstelling van het frame 71
10.2 Demontage van het frame 71
10.3 Recycling 71

11 EU-VERKLARING VAN OVEREENSTEMMING IN BIJLAGE II A 72

Sommaire

1 GÉNÉRALITÉS 73
1.1 Valeur locale de la notice de montage/d'utilisation 73
1.2 Utilisation conforme 73
1.3 Utilisation non conforme 73
1.4 Consignes de mise à la terre 73
1.5 Risques 73
1.6 Contenu de l'emballage 74-75

2 CONSIGNES DE SÉCURITÉ 76
2.1 Pictogrammes/avertissements 76
2.2 Pictogrammes utilisés sur le bâti de bureau 76
2.3 Poids maximum admissible sur le bâti 76
2.4 Poids maximum admissible par colonne 77
2.5 Mesures organisationnelles 77
2.6 Mesures de sécurité recommandées 77
2.7 Remarques à l'intention des personnes chargées du montage 77
2.8 Transport et montage 77
2.9 Utilisation du bâti de bureau 77
2.10 Risques spécifiques 77
2.11 Procédure à suivre en cas d'urgence 78
2.12 Maintenance et entretien 78
2.13 Nettoyage 78
2.14 Risques persistants 78

3 MONTAGE 79
3.1 Réglage de la traverse prémontée 79
3.1.1 Dimensions recommandées du support du plateau 79
3.2 Montage de traverse prémontée 80
3.3 Montage des patins 81
3.4 Montage du support de plateau 82
3.5 Raccordement des composants électriques 83
3.6 Montage du plateau de bureau 84
3.7 Montage de l'alimentation électrique sous le plateau de bureau 84
3.8 Montage des serre-câble 85-86
3.9 Montage des accessoires en option 87
3.10 Espacement de 25 mm du plateau de bureau par rapport au mur ou aux pièces mobiles 88
3.11 Essai de fonctionnement du bâti sans plateau 88

4 POSITION CORRECTE DU SIÈGE 89

5 CARACTÉRISTIQUES TECHNIQUES 90-91

6 FONCTIONNEMENT ET INDICATEURS 92
6.1 Indicateurs 92

7 DÉPANNAGE 92

8 SERVICE APRÈS-VENTE 93

9 FABRICANT 93

10 RECYCLAGE 93
10.1 Mise hors service du poste de travail 93
10.2 Démontage du poste de travail 93
10.3 Recyclage 93

11 CERTIFICATIONS 94

Contenido

1 GENERALIDADES 95
1.1 Importancia del manual de montaje/funcionamiento 95
1.2 Uso previsto 95
1.3 Uso indebido 95
1.4 Instrucciones de puesta a tierra 95
1.5 Peligro 95
1.6 Contenido de la caja 96-97

2 INFORMACIÓN RELATIVA A LA SEGURIDAD 98
2.1 Símbolos/advertencias 98
2.2 Símbolos utilizados en el soporte de la estación de trabajo 98
2.3 Peso máximo permitido sobre el soporte 98
2.4 Peso máximo permitido por columna 99
2.5 Medidas organizativas 99
2.6 Medidas de seguridad informativas 99
2.7 Aviso para los operarios encargados del montaje de la estación de trabajo 99
2.8 Transporte y montaje 99
2.9 Uso del soporte de la estación de trabajo 99
2.10 Riesgos específicos 99
2.11 Instrucciones en caso de emergencia 100
2.12 Mantenimiento y reparación 100
2.13 Limpieza 100
2.14 Riesgos constantes 100

3 MONTAJE 101
3.1 Ajuste de la barra transversal premontada 101
3.1.1 Tamaños recomendados del tablero 101
3.2 Montaje de la barra transversal premontada 102
3.3 Montaje de los pies 103
3.4 Montaje del apoyo superior 104
3.5 Conexión de los componentes eléctricos 105
3.6 Montaje del tablero 106
3.7 Montaje de la fuente de alimentación debajo del tablero. 106
3.8 Montaje del clip para cables 107-108
3.9 Montaje de los accesorios opcionales 109
3.10 Distancia de 25 mm entre la pared o partes móviles y el tablero 110
3.11 Prueba del soporte sin tablero 110

4 POSICIÓN CORRECTA DEL ASIENTO 111

5 ESPECIFICACIONES TÉCNICAS 112-113

6 FUNCIONAMIENTO E INDICACIONES 114
6.1 Indicaciones 114

7 SOLUCIÓN DE PROBLEMAS 114

8 SERVICIO DE ATENCIÓN AL CLIENTE 115

9 FABRICANTE. 115

10 RECICLAJE 115
10.1 Retirar la estación de trabajo del servicio 115
10.2 Desmantelamiento de la estación de trabajo 115
10.3 Reciclaje 115

11 DECLARACIÓN DE CONFORMIDAD UE EN EL ANEXO II A 116

1 General

1.1 Local value of the assembly/Operating Manual

The guiding principle for safe use and trouble-free operation of this workstation frame is knowledge of basic safety information and regulations. This assembly/operating manual contains the most important information needed for assembling and operating the workstation frame safely. This assembly/ operating manual, in particular the safety information contained herein, must be observed by any person building the frame and working on the finished surface. More importantly, the rules and regulations applying to accident prevention in the locality in which the workstation frame is to be used must be observed at all times.

1.2 Intended use

The workstation frame must be used only as a height-adjustable workstation for sitting/standing use in offices or other enclosed areas. The frame must be used for this purpose only. The workstation frame may be set up and operated solely in office environments. Do not use the workstation frame in the home. Please observe the provisions of Section 2, Safety Information. Children may be unaware of the dangers presented by the workstation frame if unsupervised. Any other use than the above shall be deemed improper. The manufacturer can in no way be held liable for damage arising from improper use. This appliance is not intended for use by persons (including children) with reduced physical, sensory or mental capabilities, or lack of experience and knowledge, unless they have been given supervision or instruction concerning use of the appliance by a person responsible for their safety. Children should be supervised to ensure that they do not play with the appliance.
Intended use shall also include:

- Observation of all information from the assembly/operating manual and
- Prohibition of any sort of addition to/conversion of the workstation.

1.3 Improper use

- Never use the workstation frame to lift people or loads.
- Do not exceed the maximum load of the workstation frame.
- Do not use the workstation frame in the home; alternatively, use it only in offices.
- Operate workstation only with power supply unit which is included in delivery.

1.4 Grounding Instruction

This workstation frame must be grounded. Connect this workstation frame to a properly grounded outlet only. If it should malfunction or breakdown, grounding provides a path of least resistance for electric current to reduce the risk of electric shock. This workstation frame is equipped with a cord having a grounding plug like the plug illustrated in Figure 1. The plug must be plugged into an appropriate outlet that is properly installed and grounded in accordance with all local codes and ordinances.

Figure 1

This appliance incorporates an earth connection for functional purposes only.

⏚ For protective earth, the terminal is intended to connect with equipotential bonding of building where the workstation frame is being setup. Terminals for the connection of external equipotential bonding conductors shall allow the connection of conductors having nominal cross-sectional areas of 2,5 mm^2 to 6 mm^2.

1.5 Danger

Improper connection of the workstation frame grounding conductor can result in a risk of electric shock. Check with a qualified electrician if you are in doubt as to whether the product is properly grounded. Do not modify the plug provided with the product.

If the supply cord is damaged, it must be replaced by a special cord or assembly available from the manufacturer or its service agent.

WARNING: Any changes or modifications not expressly approved by the manufacturer could void the user's authority to operate the equipment.

1.6 Content Box

Assembly requires 2 people!

Items

1 2x

2 2x

3 2x

4 2x

5 1x + 6 1x or + 7 1x

optional

5 1x + 6 1x or + 7 1x

Hardware Kit

A 4x

B 8x

C 24x

M6x16

D 26x 28x

4.5x20

Tools

Optional Accessories

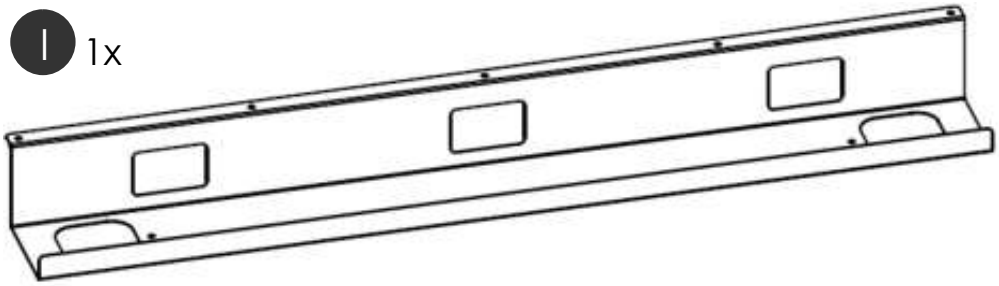

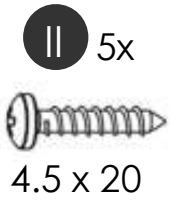

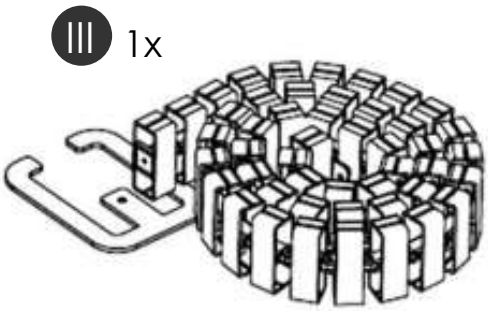

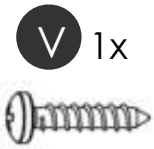

2 Safety Information

2.1 Symbols/Warnings

The assembly/operating manual uses the following terms and signs to indicate dangers:

	This symbol indicates an immediate threatening situation for any person's life or health. Failure to adhere to such information may have serious consequences for health, or could even result in life-threatening injury or death.
	This symbol indicates important information. Failure to adhere to such information could lead to damage to the workstation.

2.2 Symbols used on the workstation frame

	Do not place objects or parts of the body under the workstation frame or between the cross members. This could cause serious injury or even result in death.

2.3 Maximum weight allowed on frame

MAX 100 KG	MAX 120 KG	Do not exceed the maximum permitted load of (a) 100 kg including table top (Smart-e-2) (b) 120 kg including table top (ControlForce 2) on the workstation frame. Avoid unbalanced load, distribute the weight evenly, otherwise overload may occur. Overloading a frame may cause breakage and close by individuals may suffer serious injuries as a consequence.

Example (a) :

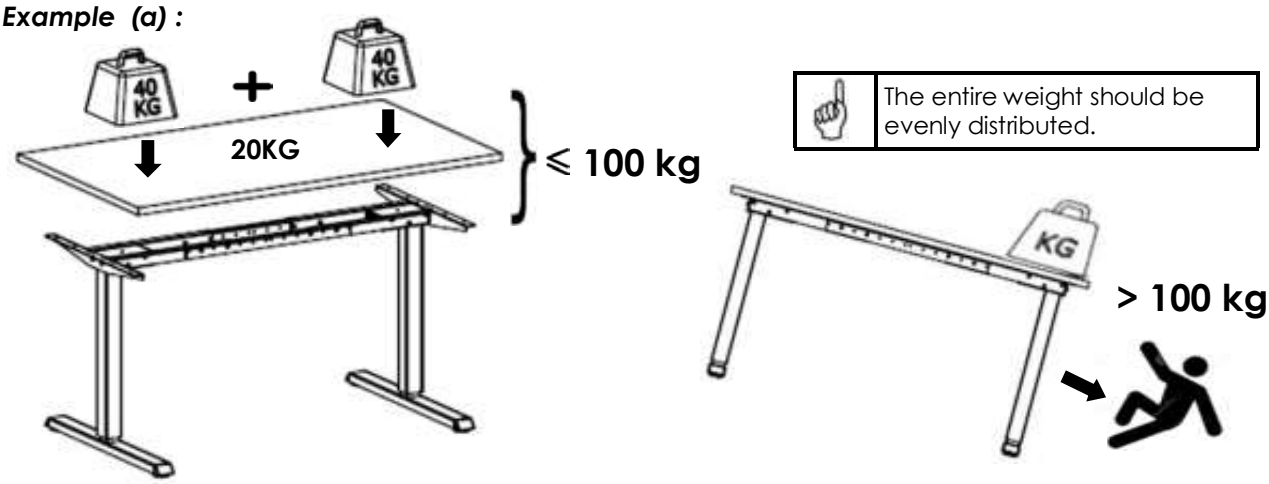

	The entire weight should be evenly distributed.

Example (b) :

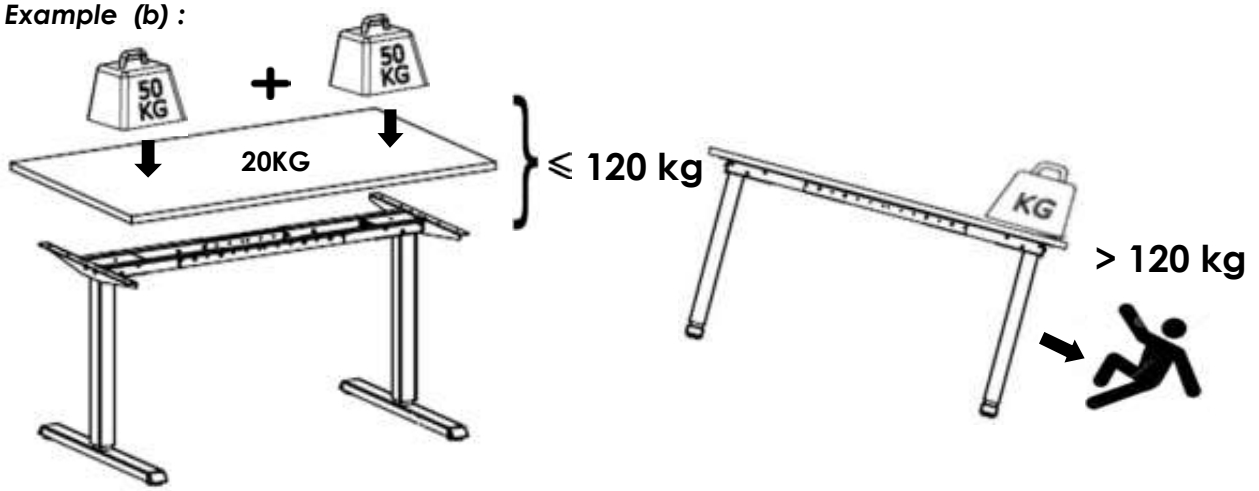

2.4 Maximum weight allowed per column

	Do not exceed the maximum permitted load of 50 kg (including table top) on a column. Overloading a frame may cause breakage and close by individuals may suffer serious injuries as a consequence.

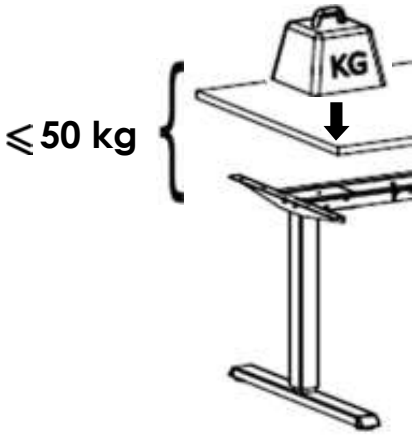

2.5 Organizational measures

- The workstation frame can best be assembled by two people. Turning the frame, once the work surface has been fitted, is a task in particular which requires two people!

2.6 Informal safety measures

- Keep the assembly/operating manual in the place where the workstation frame is used at all times.
- Make sure that all safety information on the table (see Section Symbols used on the workstation frame) is legible, replacing the same if necessary.

2.7 Note for those assembling the workstation

- The workstation must be assembled/worked on by persons over the age of 16.
- The persons referred to above must have read and understood the assembly /operating manual.

2.8 Transport and assembly

- The workstation frame must be moved by two persons only, and in such cases must be retracted.
- Do not drag or pull the workstation frame over the floor.
- Assemble the workstation frame with the supplied tools only. They are the only tools which ensure that the screws can be tightened to the correct torque.

2.9 Use of the workstation frame

- Do not allow children to use the workstation frame unsupervised. Children may be unaware of the dangers presented by the workstation frame. They would be in serious danger of injuring themselves, possibly even with fatal consequences. Further adjustment must then be impossible as a safeguard against use by children.
- The workstation frame must only be used in appropriate areas.
- Do not use the workstation frame on an uneven surface. In such conditions it will not be steady.
- Never exceed the maximum load on the workstation frame.

2.10 Specific dangers

- When adjusting the height of the frame there is danger of injury. Make sure that there is no-one else in the immediate surroundings of the frame.
- When assembling the workstation frame, make sure there is ample space to avoid collisions (i.e. inclination of roof, fixed objects, filing cabinets, waste-paper bins etc.) in all imaginable directions.
- Make sure there is ample space to avoid collisions if there are objects on the work surface such as computers or computer peripherals.
- Make sure there is clearance of at least 25 mm from all other furniture, all around the workstation frame.

2.11 In an emergency

- Stop using the workstation frame at once if you notice anything unusual (strange sounds etc.).
- Have the workstation frame repaired by specialists. Refrain from using the workstation frame until it has been successfully repaired.

2.12 Maintenance and upkeep

- The workstation frame and its components are low-maintenance items and need no special regular maintenance.
- Do not perform any repairs on the work surface or other components yourself.
- Do not alter the construction of the work surface or its frame.
- Any faulty components removed must be replaced with new, original components from the manufacturer. Use only original replacement parts made by the manufacturer. Have any such work carried out by a specialist, making reference to this Assembly/operating manual.

2.13 Cleaning

- Always unplug this workstation from the electrical outlet before cleaning.
- Dust the workstation frame once a week with a dry cloth.
- Clean the workstation frame with a damp cloth and a weak solution of cleaner once a fortnight.

2.14 Persistent risks

This workstation frame has been built to the state of the art and to recognized safety regulations. Nonetheless, its use may constitute a risk to the health and safety of users or third parties, damage to the workstation frame or to other items. The workstation frame must be used only:

- for the purpose for which it was intended.
- if it is completely safe to do so.

3 Assembly

Before attempting assembly, read the Safety Information in Section 2.

To protect components and the floor from scratches, it is advisable to use a pad before assembly. You can, for example, use the supplied cardboard by unfolding it.

3.1 Adjustment of the Pre-assembled Crossbar

3.1.1 Recommended Top Sizes

Frame set-up	Width / size table top	Depth / size table top	Table Top Thickness
100 cm	110 cm	80 cm	2.5 cm
110 cm	120 cm	80 cm	2.5 cm
120 cm	130 cm	80 cm	2.5 cm
130 cm	140 cm	80 cm	2.5 cm
140 cm	150 cm	80 cm	2.5 cm
150 cm	160 cm	80 cm	2.5 cm

1

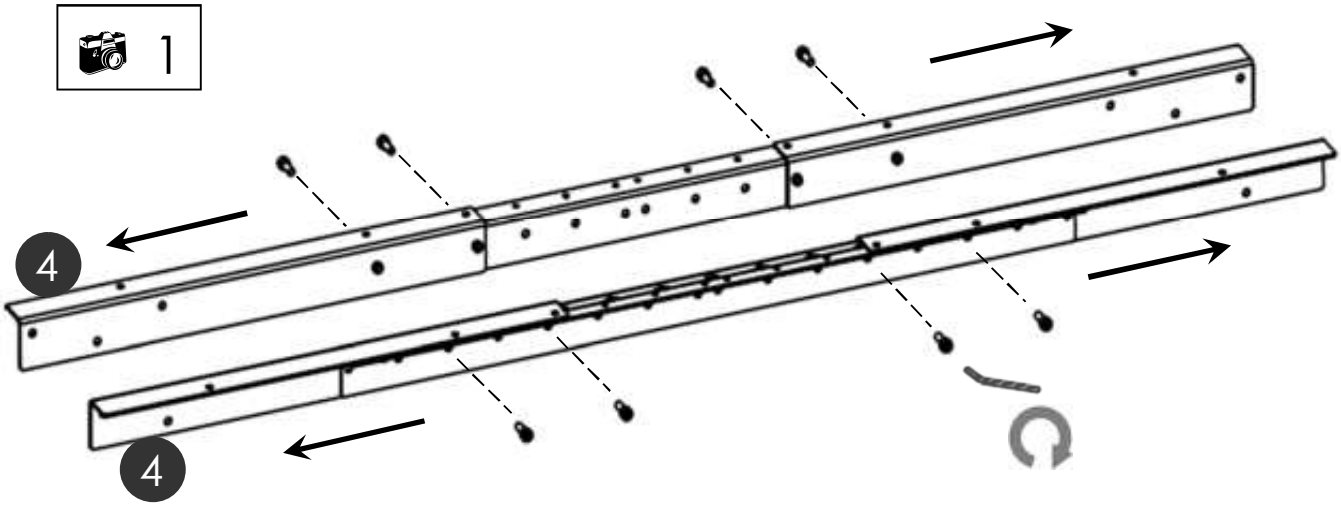

- Loosen the cap screw on the crossbars.
- Adjust the frame into the desired width.
- Tighten the set screws on the crossbar with Allen key M3.

3.2 Mounting the Pre-assembled Crossbar

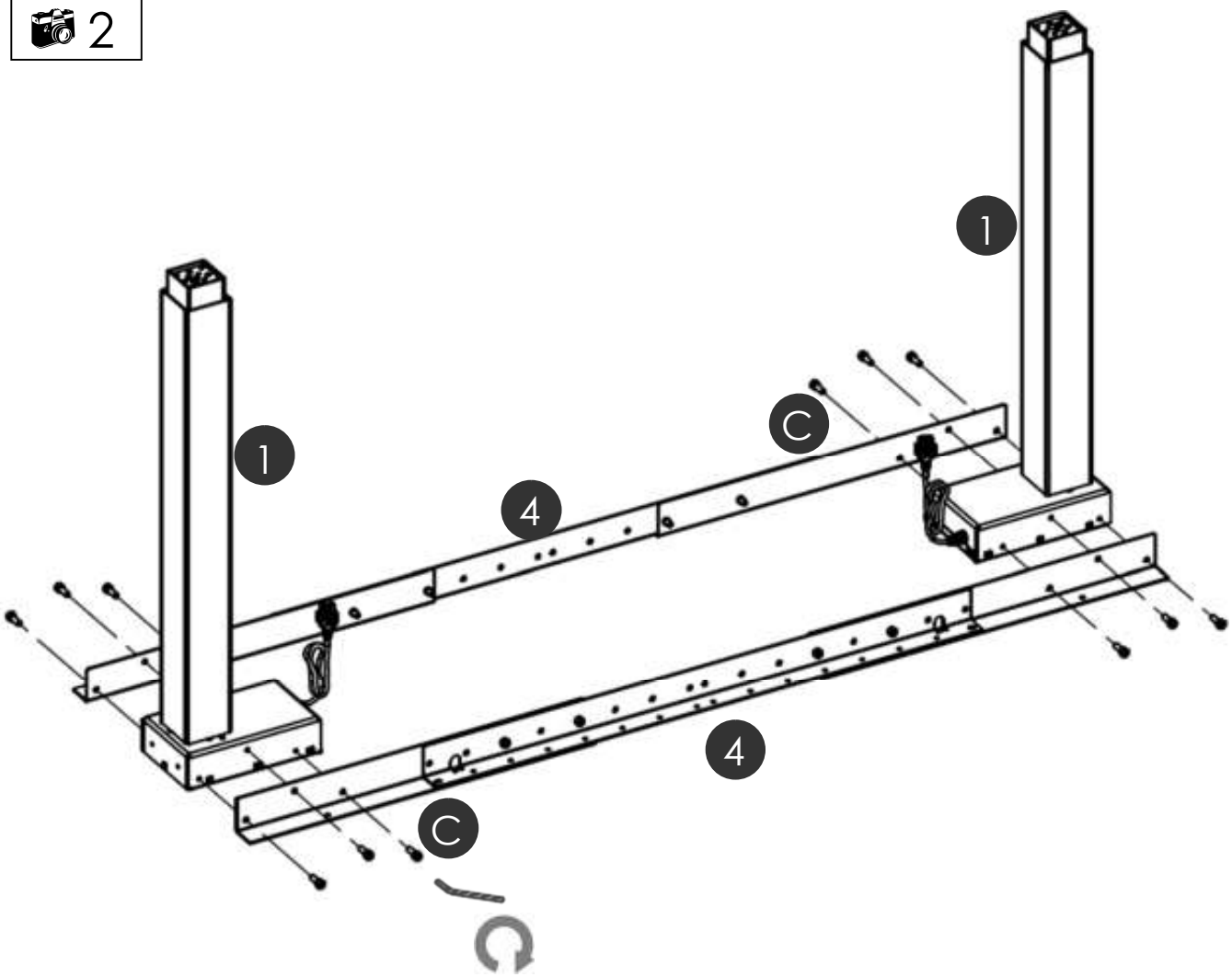

3.3 Mounting the Feet

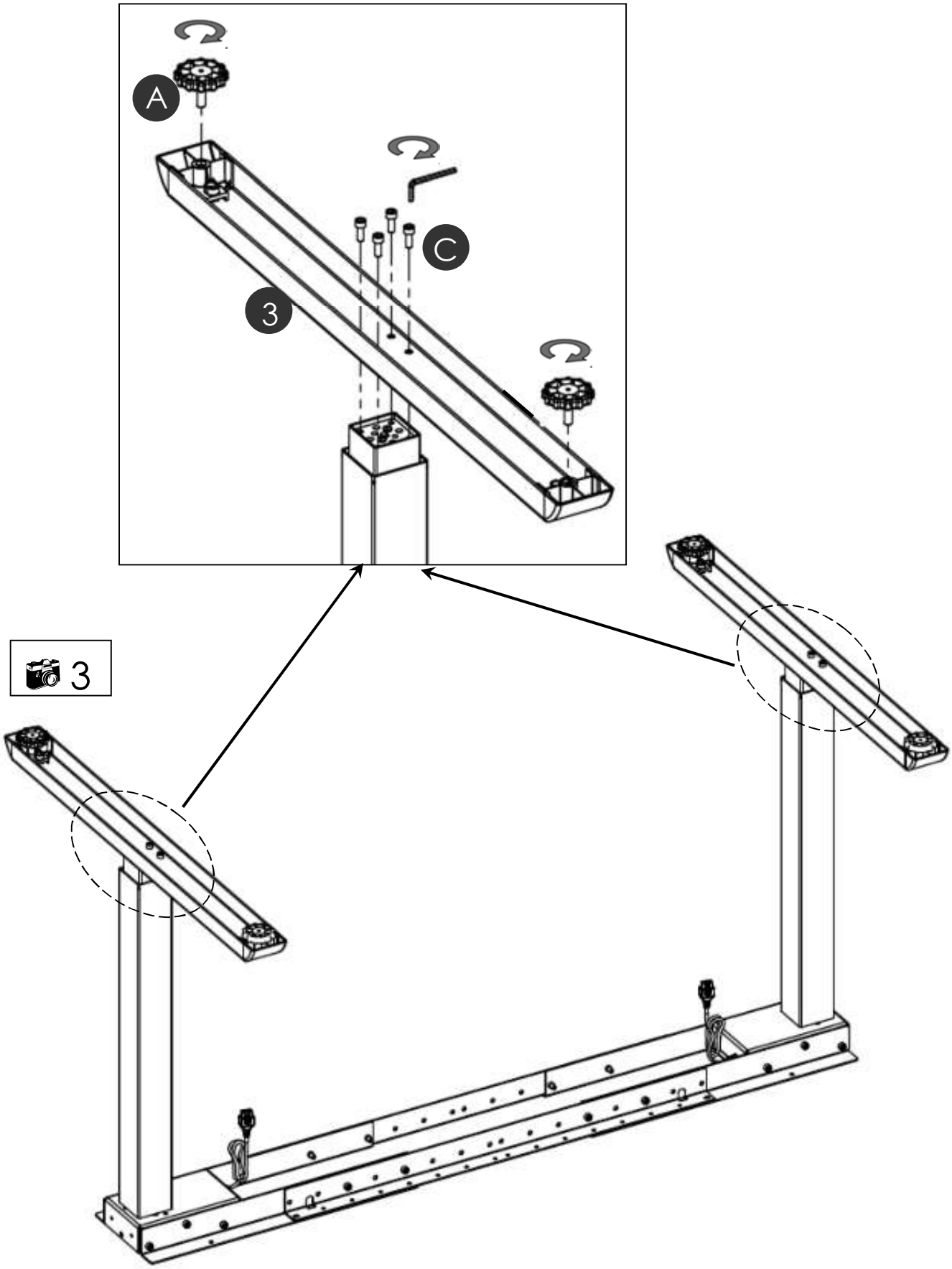

3.4 Mounting the Top Support

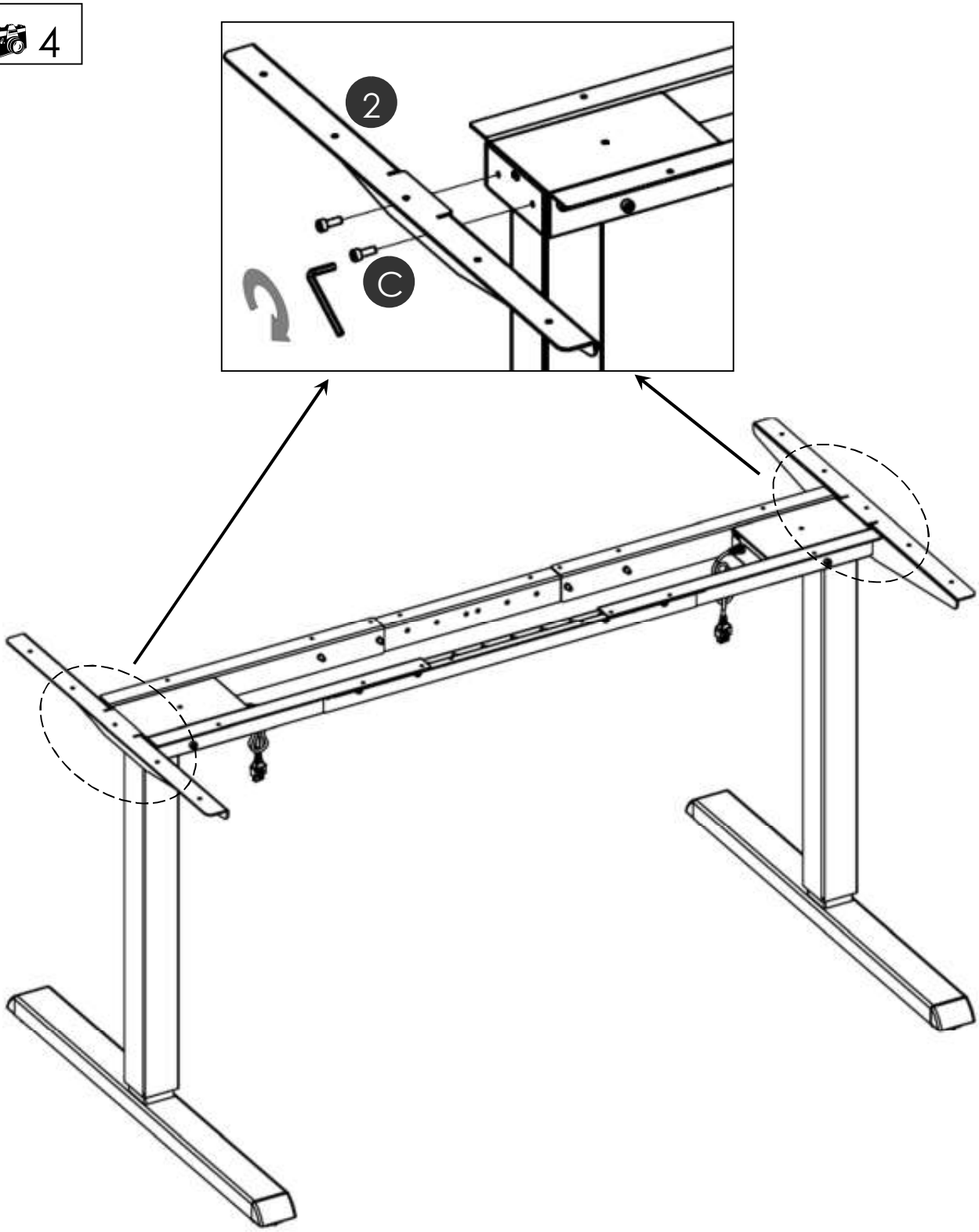

3.5 Connecting the Electrical Components

5

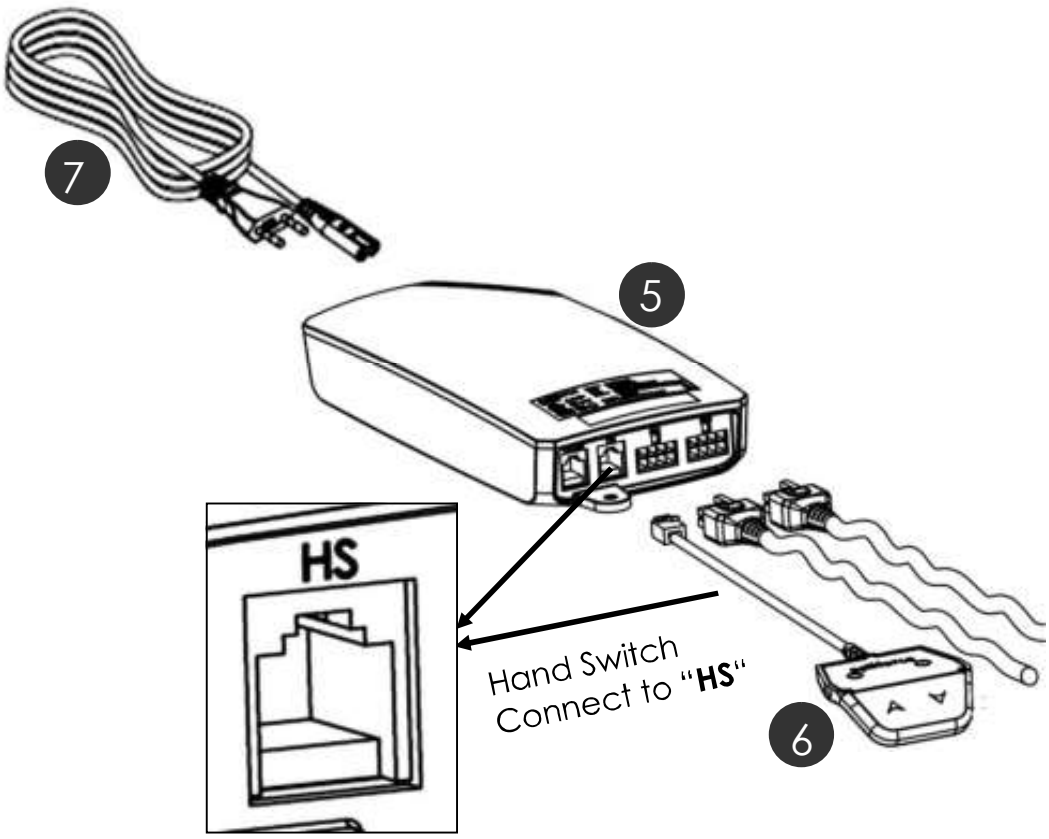

OPTIONAL

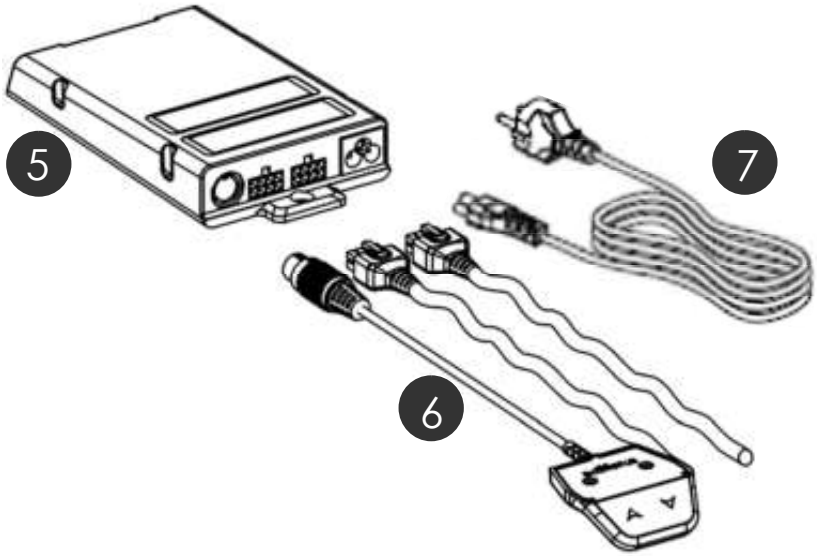

	Keep in mind that the desk which you are assembling is height adjustable. The cables of the electrical components must be able to follow the movement of the desk freely.

3.6 Mounting the table top
3.7 Mounting the power supply underneath the table top

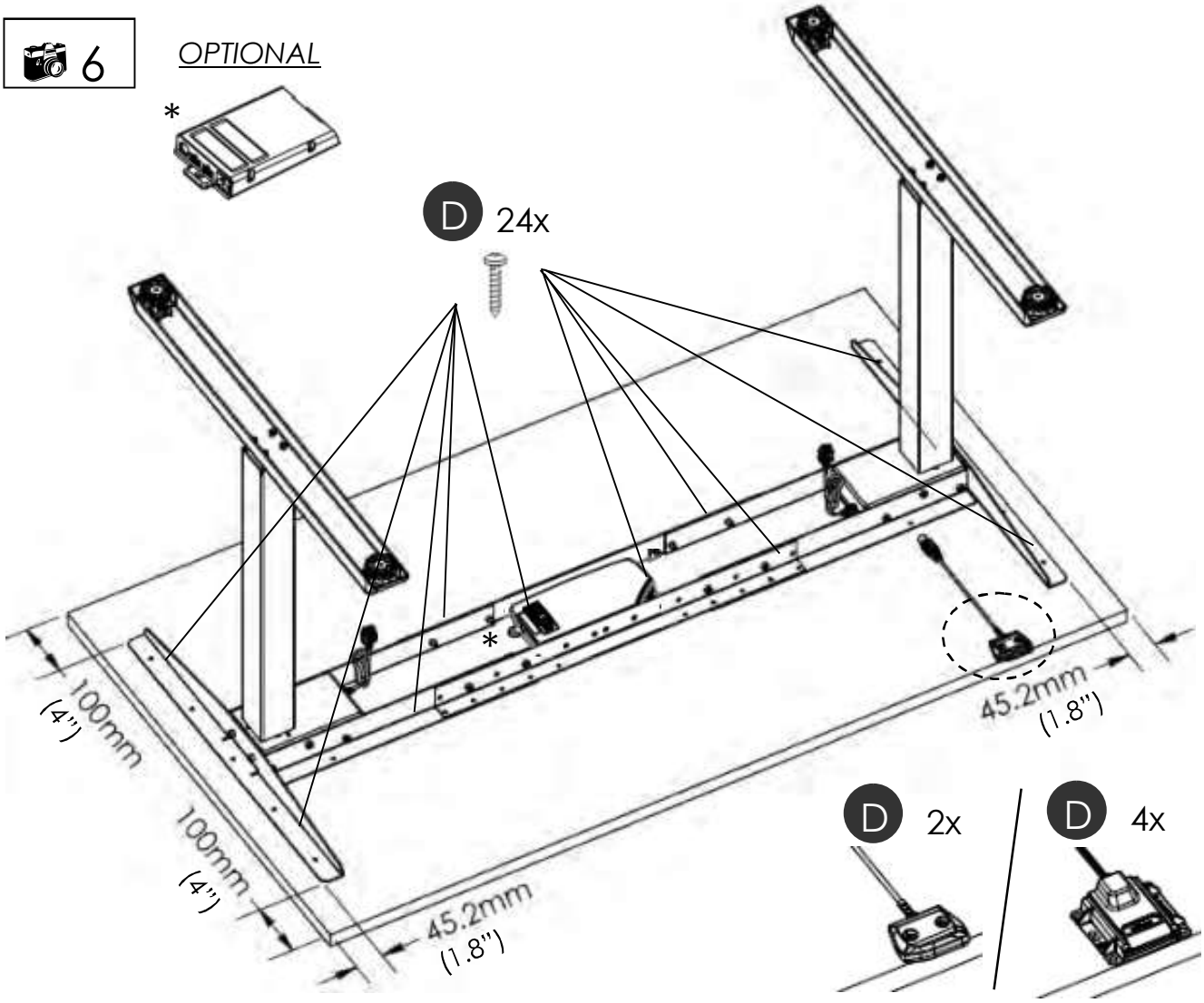

3.8 Mounting the Wire Clip

7

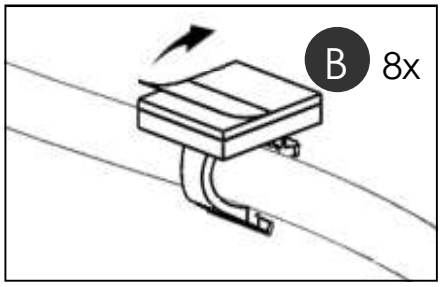

Mount the wire clips for cable. Peel off paper backing and stick to table top. Place wire into each wire clip.

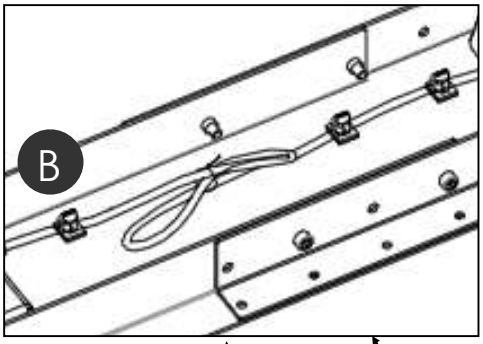

Bond losse cable together with wire clip.

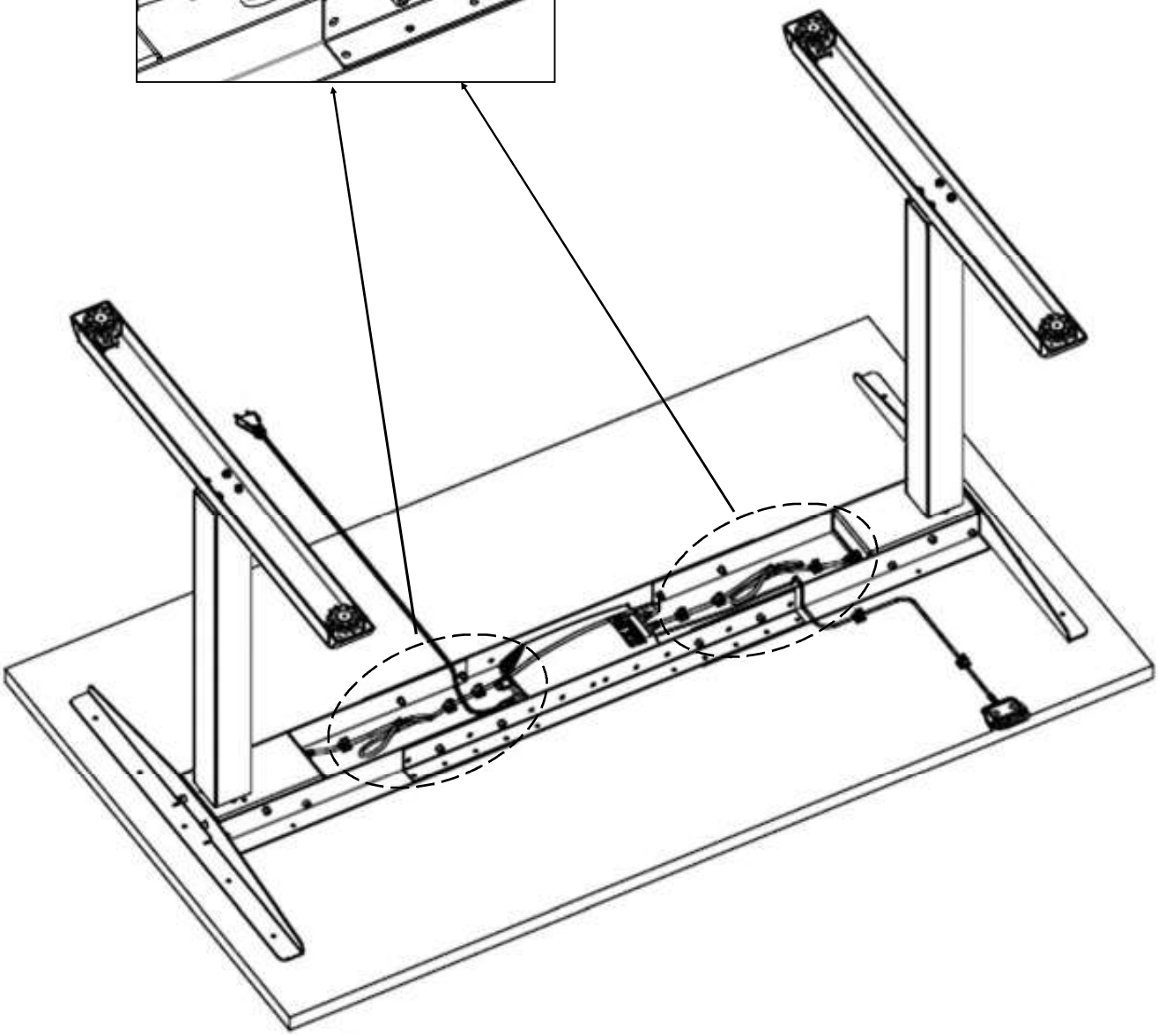

OPTIONAL

8

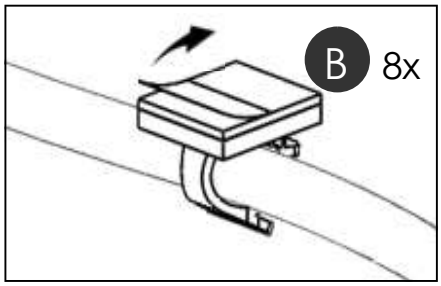

Mount the wire clips for cable. Peel off paper backing and stick to table top. Place wire into each wire clip.

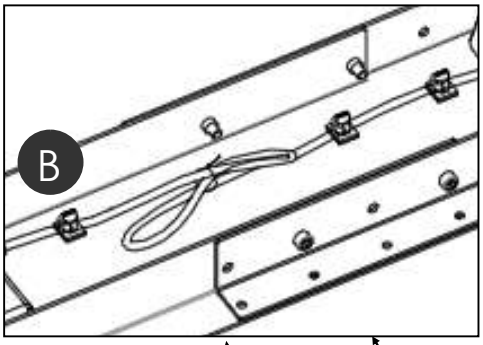

Bond losse cable together with wire clip.

3.9 Mounting the Optional Accessories

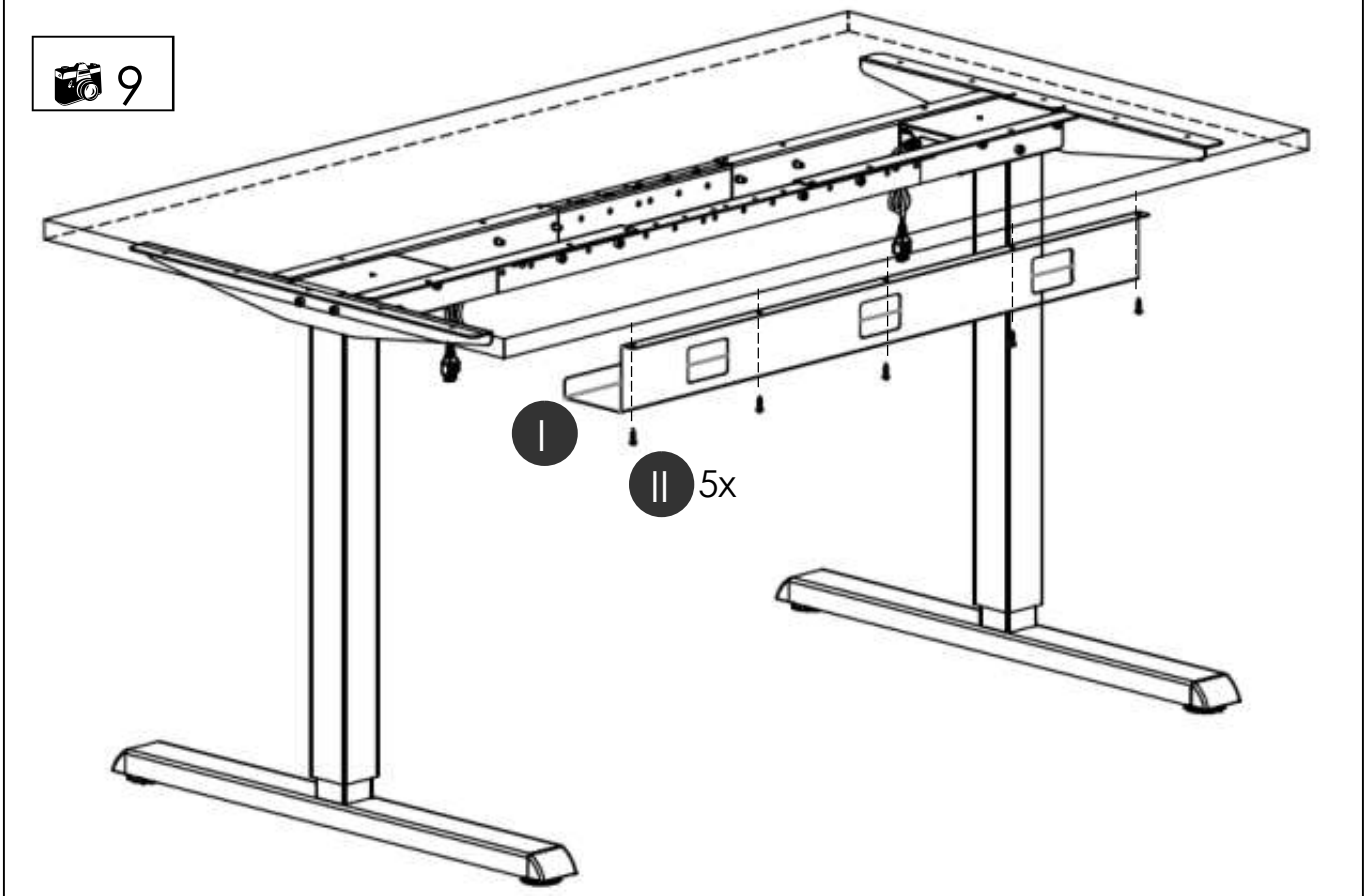

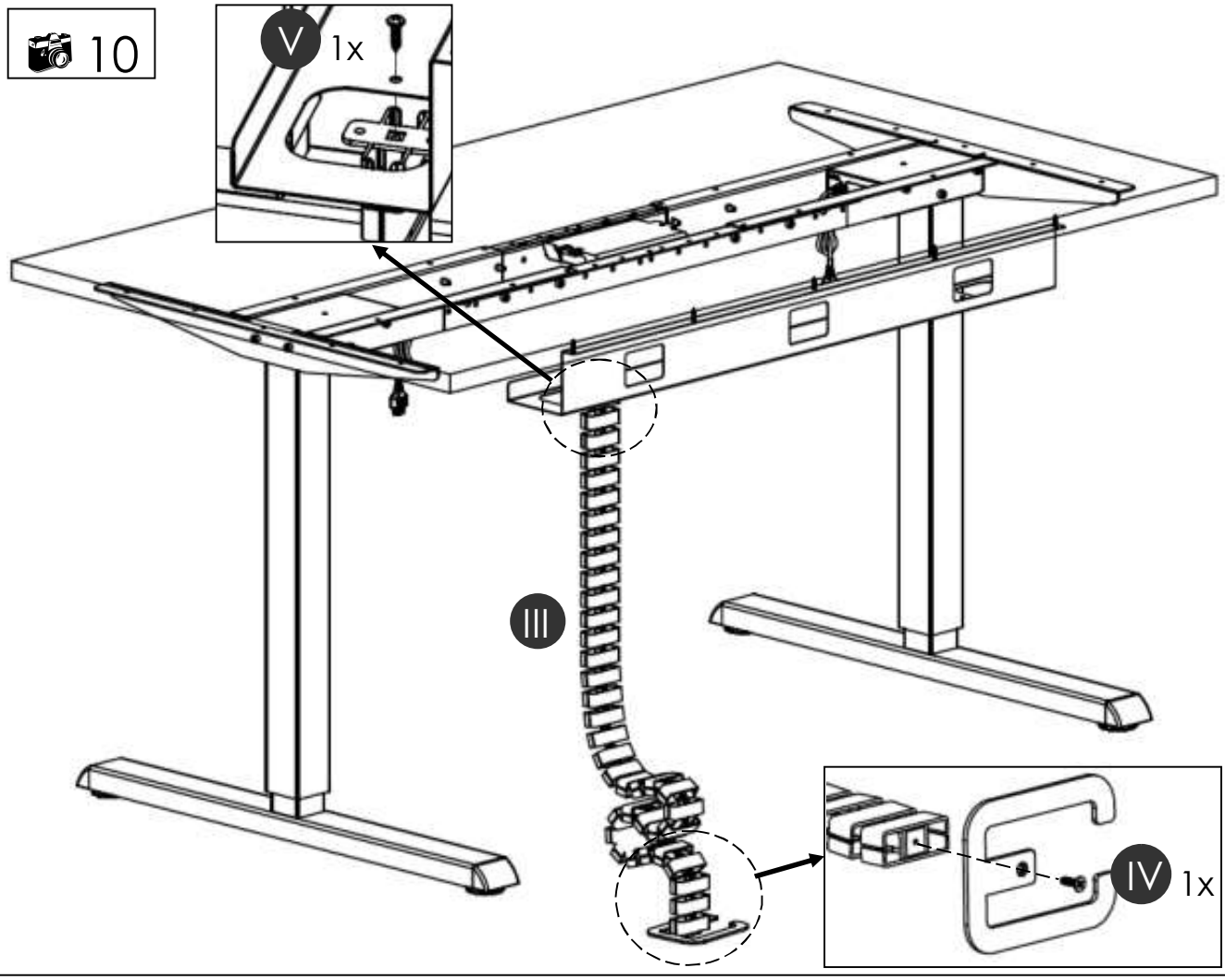

3.10 Clearance around the wall or moving parts 25mm of the table

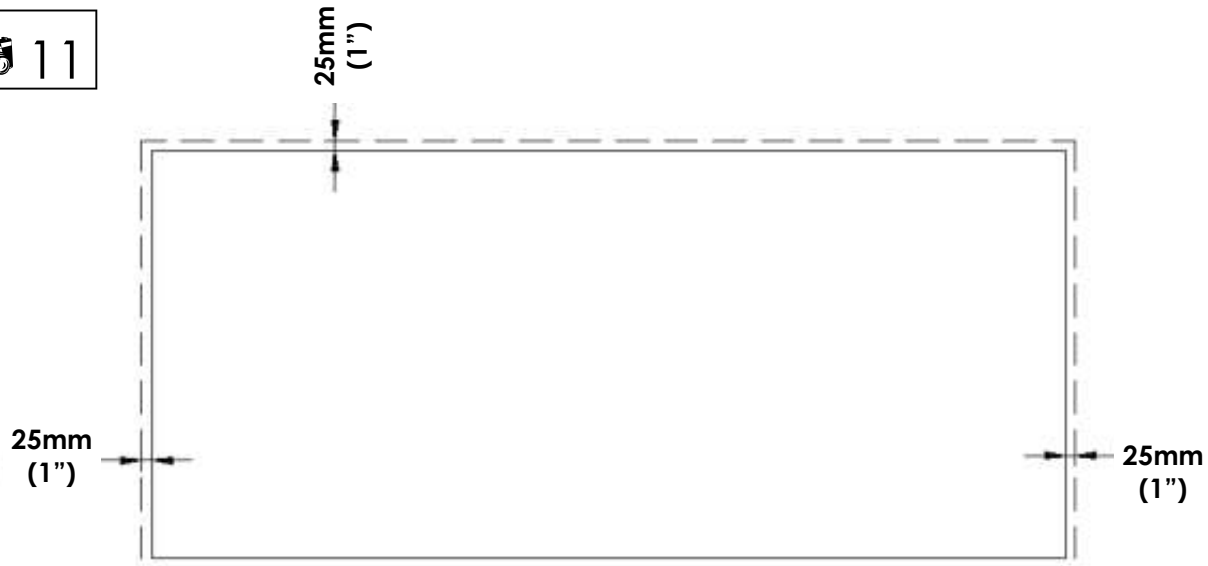

	Allow a minimum clearance of 25mm (1") from the edge of a table top to a wall or moving parts.

3.11 Frame test without table top

	Please make sure that the workstation frame can move freely and correct at all times.
	In case you need to disconnect cables from the electrical components always be sure to disconnect power first.
	In case the height adjustment is not operating normally, stop using the workstation frame immediately and disconnect the power. Get in contact with customer service for further advise

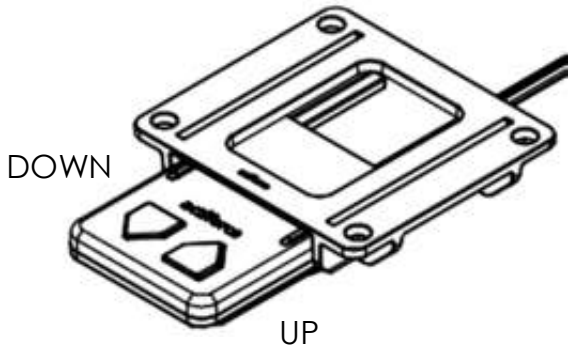

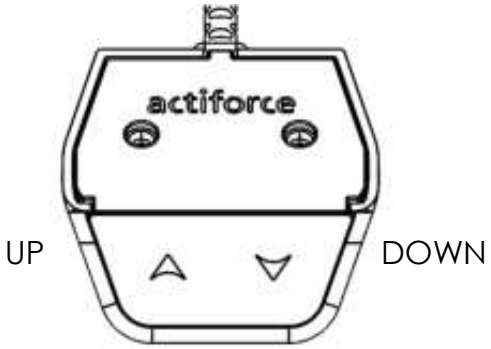

Reset Mode

The first time you put in the plug of the power supply into the socket the height adjustment can only be operated in the reset-mode. As long as the reset-mode is enabled, the system can only move downward. In order to use the system normally, please follow the next steps:

- Press and hold the down-button, the system slowly moves downward.
- Please move the system to the lowest position. This position will be used as reference-point (zero-point).
- Keep the button pressed for a moment when the system has reached the lowest position. This will end the reset-mode.
- The system can be operated normally now. Press and hold the up- or down-button to move the system to the desired height. The system stops when you release the buttons.

4 Correct position of seat

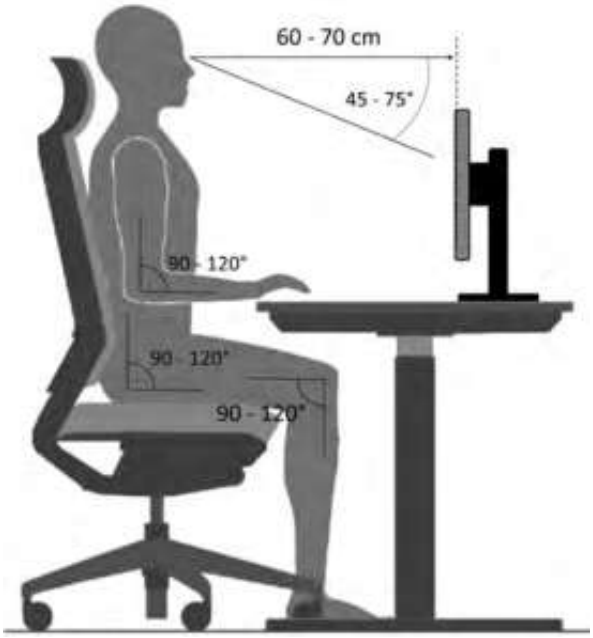

Correct sitting posture
Sitting incorrectly can lead to injuries at joints, bowstrings and muscles. In order to prevent this it is necessary to adjust your office chair and desk.
Apart from the following advise you should always prevent an uncomfortable sitting posture. If you feel that the following advices leads you to an uncomfortable sitting posture simply adapt your needs.

Office Chair
- The sitting height has to be adjusted in way that your knee is angled by 90-120° when your foot is flat on the ground.
- Sitting properly requires that your lower back touches the back rest. If possible align the seating depth in order to avoid pressure from the seat pan to your lower leg .
- Sit upright but lean back in a relaxed position. If possible adjust the lumbar support of your chair to your height. Adjust the back rest in a way that pushes your upper body slightly forward but still offering enough flexibility to yield movement.
- If possible adjust the height of your armrests. Your shoulders should be in a relaxed position when your arms are touching the arm rest.

Desk
- Adjust the table height after you have found your correct sitting posture.
- Your elbows should be angled by 90-120° when your arms rest on the table top. The edge of the top should not press against your arms.

Equipment on the desk
- Incident light (day light or lamps) on your monitor should approach the surface of your screen by an angle of 90°.
- The height of your monitor should be adjusted in way that enables you to look slightly downward while focusing the center of your screen.
- Please keep a distance of 60-70 cm from your screen.
- A careful posture for your wrists can be achieved by a flat narrowed keyboard.
- **Please heed the advice in the manuals of your further (ergonomical) equipment.**

5 Technical Specification

Assembly Manual version	SF-IM0001-0EN-DE-NL-FR-ES
Year of Publication	2020
Production country	Malaysia
System	1-step
Material	Steel, Plastic and Aluminium
Stroke (max.)	490mm (19.3")
Frame load (max.) I. SMART-e-2 II. ControlForce 2	 I. 100 kg II. 120kg
Frame weight I. SF 300 with 600mm Top Support & 750mm Foot II. SF 300 with 600mm Top Support & 750mm Foot (with Optional Accessories III. SF 300 with 447mm Top Support & 600mm Foot IV. SF 300 with 447mm Top Support & 600mm Foot (with Optional Accessories	 I. ± 24 kg II. ± 26 kg III. ± 22.5 kg IV. ± 24.5 kg
Input power I. SMART-e-2-actiforce-EU II. SMART-e-2-actiforce-US III. ControlForce 2	 II. 220-240Vac, 50-60Hz, 2.5A II. 120Vac, 60Hz, 5A III. 100-240Vac, 50-60Hz, 5.3A
Speed frame load	± 39 mm/s
Duty cycle	10 % (2 Minute on / 18 Minutes off)
Noise level	< 50 dB(A)
Environmental temperature Use	15 - 30°C
Environmental temperature Storing	10 - 50°C
Humidity Use	<85%
Humidity Storing	<50%
Maximum Storing time	-
Indoor use only!!!	

(* General Tolerance = ± 10 mm)

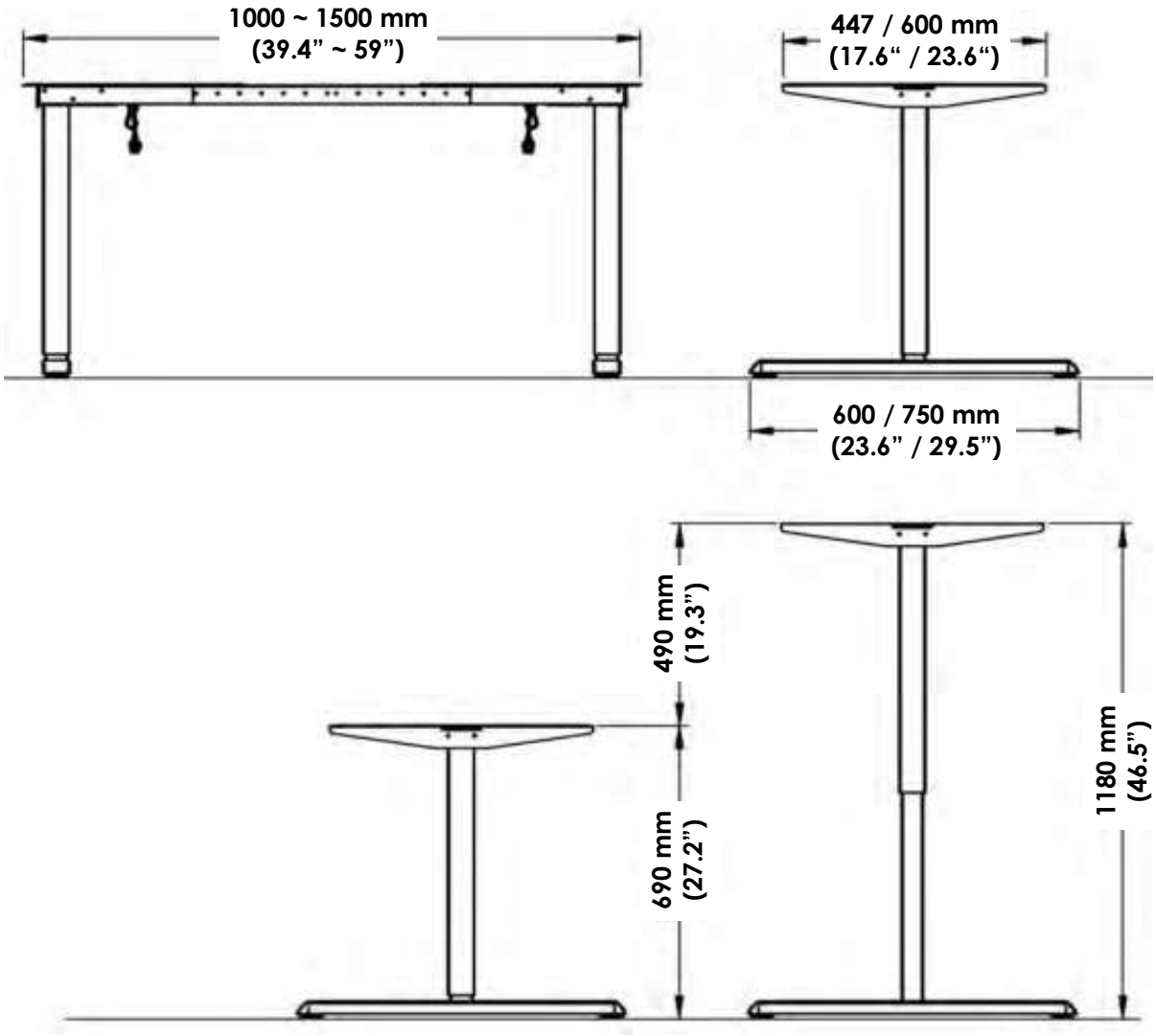

Minimum Frame Height	690 mm	(27.2")
Maximum Frame Height	1180 mm	(46.5")
Maximum Stroke	490 mm	(19.3")
Frame Width	1000-1500 mm	(39.4"- 59")
Frame Depth	600 / 750 mm	(23.6" / 29.5")
Minimum Table Top Depth	447 / 600 mm	(17.6" / 23.6")
Maximum Frame Load	100 / 120 kg	

6 Operation and Indicators

⚠	Observe the provisions of Section 2, Safety Information on page 8, in particular: Do not leave children unsupervised with the workstation frame. Children may be unaware of the dangers presented by the workstation frame. They would be in serious danger of injuring themselves, possibly even with fatal consequences. Do not exceed the maximum time lag of the workstation frame. Make sure there is ample space to avoid collisions if there are objects on the work surface such as computers or computer peripherals.

6.1 Indicators

⚠	Leave the immediate surroundings of the workstation frame at once if it starts to move spontaneously. Under no circumstances attempt to operate the workstation frame. Stop using the workstation frame at once if you notice anything unusual (strange sounds, smoke, etc.). Have the workstation frame repaired by specialists. Refrain from using the workstation frame until it has been successfully repaired. Stop using the workstation frame at once if its safety features fail to work as they should.

7 Troubleshooting

Problem	Possible cause	Solution
Height adjustment does not work.	Cables or connectors defective.	Check cables for damages and if necessary replace them. Power in order?
Height adjustment does not work.	If cables and connectors have been checked a possible cause could be a defective up-down switch.	Replace up-down switch.
Height adjustment does not work.	Error in power supply.	Initialize reboot.

If your problem couldn´t be solved or is not listed here, please contact your customer service for further advise.

8 Customer Service

Make sure you have the workstation frame information at hand when contacting the customer service.

Retailer :

9 Manufacturer

Actiforce International B.V.

Het Steenland 20
3751 LA Bunschoten-Spakenburg
The Netherlands

+31 (0)33 4600120
www.actiforce.com
info.holland@actiforce.com

10 Recycling

10.1 Taking the workstation out of active duty

- Pull the power plug out of the electricity socket.

10.2 Taking the workstation apart

- In case of de-assembling please follow the manual backwards or contact customer service.

10.3 Recycling

- Please split all parts to their type of material. Keep notice of National restrictions!

11 EU-Declaration of Conformity in annex II A

English

We herewith confirm that the appliance as detailed below complies with the governing EU-directives (in particular with those directives mentioned below) and bulk production will be manufactured accordingly.

Article description:	**Steelforce 300**
Article number:	**SF30000010****** **SF30000020****** **SF30001011****** **SF30001021****** *The 1st symbol "*" can be 0 (Pro-Basic), 1 (Pro-Basic (RJ11)), 2 (Eco-Basic Slide (RJ11)) or 3 (Eco-Basic Slide (DIN)).* *The 2nd symbol "*" can be 0 (Smart-2-EU), 1 (Smart-2-US) or 2 (Controlforce 2).* *The 3rd symbol "*" can be 11, 18, 29, 30, 78, 82, 83, 90, 94 and etc.* *The 4th symbol "*" can be EU, NL, DE, DK, US, GB, WE, MY, CH and etc.*
Model:	**Spindle Lift System**
Technical data:	Width : 1000 mm - 1500 mm Height : 690 mm - 1180 mm Depth : 600 / 750 mm System : 1 step, electromotive Material : Steel, plastic and aluminium Max. load : 100.0 kg (Smart) 120.0 kg (ControlForce 2)

Governing EU-directives :

Electromagnetic Compatibility (2014/30/EC) ,
Low Voltage Directive (2006/95/EC; from 04.20.2016 this number 2014/35/EU)

Harmonised EN-Standards and general standards

UL962	IEC 60335-1	ANSI/BIFMA X5.5

The article complies with the standards as mentioned below which are necessary to obtain the CE-symbol:

EN 61000-3-2	EN 61000-3-3	EN 55014-1
EN 55014-2	EN 62233	EN 60335-1

Producer

Actiforce International BV
Het Steenland 20
3751 LA Bunschoten-Spakenburg

Niederlande

Importer / distributor

1 Allgemeines

1.1 Stellenwert der Montage-/Bedienungsanleitung

Das Grundprinzip für den sicheren Einsatz und den störungsfreien Betrieb dieses Arbeitsstationsgestells ist die Kenntnis der grundlegenden Sicherheitshinweise und -vorschriften. Die Montage-/Bedienungsanleitung beinhaltet die wichtigsten Informationen, die zur sicheren Montage und Bedienung des Arbeitsstationgestells benötigt werden. Diese Montage-/Bedienungsanleitung, insbesondere die darin enthaltenen Sicherheitshinweise, sind von jeder Person zu beachten, die das Gestell aufbaut und an der fertigen Oberfläche arbeitet. Noch wichtiger ist, dass die Regeln und Vorschriften zur Unfallverhütung an dem Ort, an dem das Arbeitsstationsgestell verwendet werden soll, stets eingehalten werden

1.2 Verwendungszweck

Das Arbeitsstationsgestell darf nur als höhenverstellbarer Arbeitstisch für den Sitz-Steh-Einsatz in Büros oder anderen geschlossenen Räumen verwendet werden. Das Gestell darf nur für diesen Zweck verwendet werden. Das Arbeitsstationsgestell darf ausschließlich in Büroumgebungen aufgestellt und betrieben werden. Verwenden Sie das Arbeitsstationsgestell nicht zuhause. Bitte beachten Sie die Bestimmungen des Abschnitts 2 für Sicherheitshinweise. Kinder können sich der Gefahren, die vom Arbeitsstationsgestell ausgehen, nicht bewusst sein, wenn sie unbeaufsichtigt sind. Jede andere Verwendung gilt als nicht bestimmungsgemäß. Der Hersteller kann in keiner Weise für Schäden haftbar gemacht werden, die sich aus der unsachgemäßen Verwendung ergeben. Dieses Gerät ist nicht für den Gebrauch durch Personen (einschließlich Kinder) mit eingeschränkter körperlicher, sensorischer oder geistiger Leistungsfähigkeit oder mangelnder Erfahrung und Kenntnis bestimmt, es sei denn, sie wurden von einer für ihre Sicherheit verantwortlichen Person beaufsichtigt oder unterwiesen. Kinder sollten beaufsichtigt werden, um sicherzustellen, dass sie nicht mit dem Gerät spielen.
Zur bestimmungsgemäßen Verwendung gehört auch:

- Einhaltung aller Informationen aus der Montage-/Bedienungsanleitung und
- Verbot jeder Art von Ergänzung/Umbau der Arbeitsstation.

1.3 Unsachgemäße Verwendung

- Verwenden Sie das Arbeitsstationsgestell niemals zum Heben von Personen oder Lasten.
- Die maximale Tragfähigkeit des Arbeitsstationsgestells darf nicht überschritten werden.
- Verwenden Sie das Arbeitsstationsgestell nicht zu Hause, sondern nur im Büro.
- Arbeitsstation nur mit dem mitgelieferten Netzteil betreiben.

1.4 Erdungsvorschrift

Dieses Arbeitsstationsgestell muss geerdet werden. Schließen Sie dieses Arbeitsstationsgestell nur an eine ordnungsgemäß geerdete Steckdose an. Im Falle einer Fehlfunktion oder eines Ausfalls stellt die Erdung einen Weg mit dem geringsten Widerstand für den elektrischen Strom dar, um die Gefahr eines Stromschlags zu verringern. Dieses Arbeitsstationsgestell ist mit einem Kabel mit einem Erdungsstecker, wie in Abbildung 1 dargestellt, ausgestattet. Der Stecker muss in eine geeignete Steckdose gesteckt werden, die entsprechend den örtlichen Vorschriften und Verordnungen ordnungsgemäß installiert und geerdet ist.

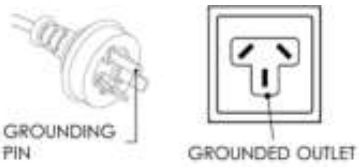

Figure 1

Dieses Gerät verfügt über einen Erdungsanschluss nur für funktionelle Zwecke.

Für die Erdung ist die Klemme zum Anschluss an den Spannungsausgleich des Gebäudes vorgesehen, in dem das Arbeitsstationsgestell aufgestellt wird. Klemmen für den Anschluss von externen Ausgleichsleitungen müssen den Anschluss von Leitern mit Nennquerschnitten von 2,5 mm^2 bis 6 mm^2 ermöglichen .

1.5 Gefahr

Ein unsachgemäßer Anschluss der Erdungsleitung der Arbeitsstation kann zu einem Stromschlag führen. Wenden Sie sich an einen qualifizierten Elektriker, wenn Sie Zweifel haben, ob das Gerät ordnungsgemäß geerdet ist. Verändern Sie nicht den mitgelieferten Stecker.

Wenn das Netzkabel beschädigt ist, muss es durch ein spezielles Kabel oder eine spezielle Vorrichtung ersetzt werden, die beim Hersteller oder dessen Kundendienst erhältlich ist.

ACHTUNG: Änderungen oder Modifikationen, die nicht ausdrücklich vom Hersteller genehmigt wurden, können die Berechtigung des Benutzers zum Betrieb des Geräts aufheben.

1.6 Lieferumfang

Montage muss von 2 Personen durchgeführt werden!

Teile

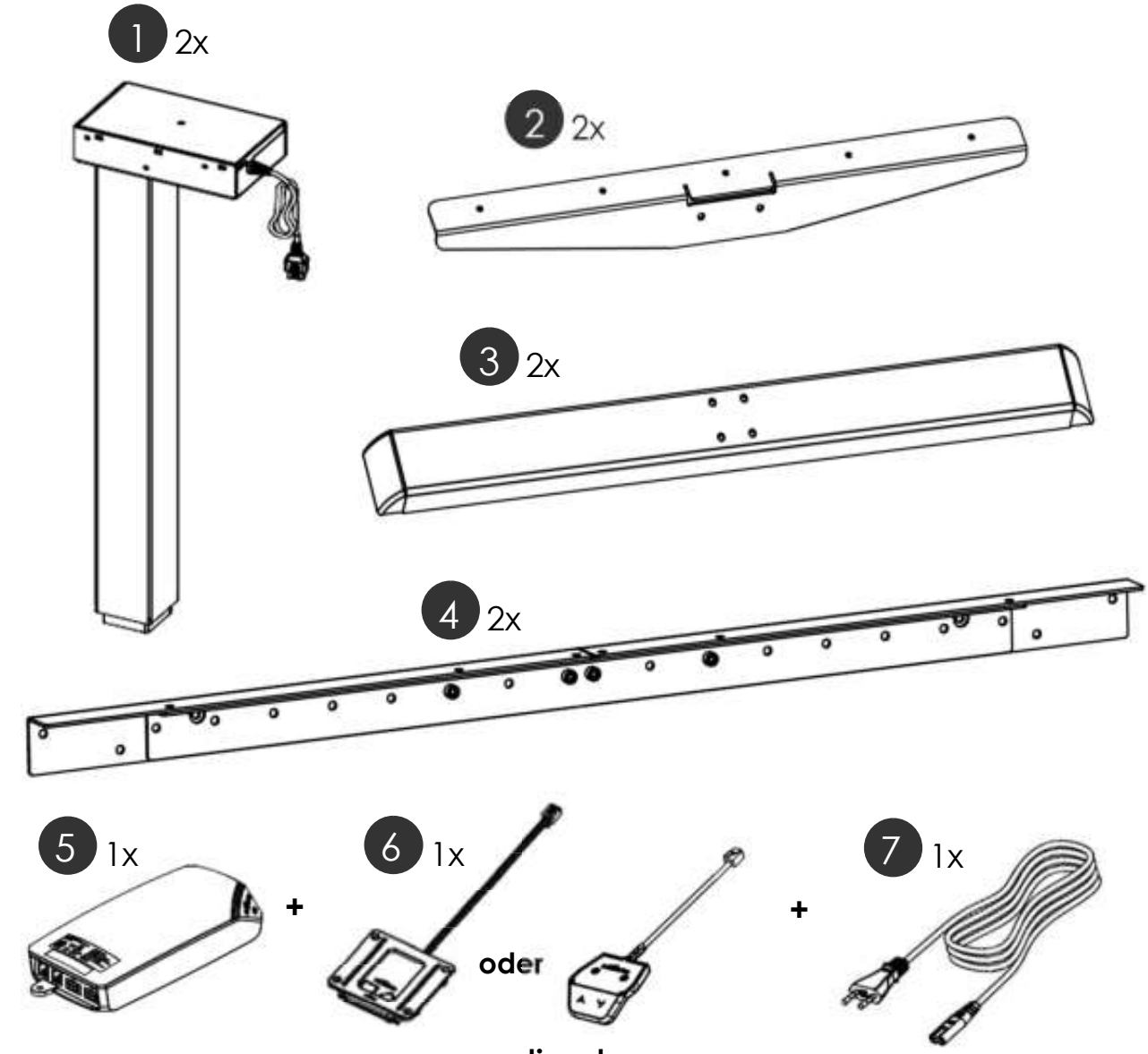

Beschlägebeutel

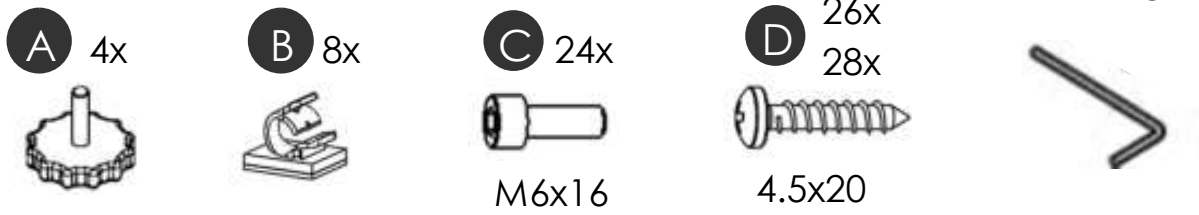

Werkzeuge

Optionales Zubehör

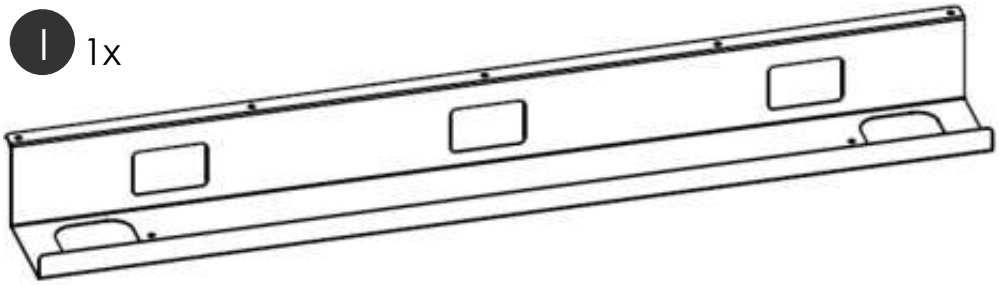

2 Sicherheitshinweise

2.1 Symbol- und Hinweiserklärungen

In der Betriebs- und Montageanleitung werden folgende Hinweise und Symbole für Gefährdungen verwendet:

	Dieses Symbol weist auf eine unmittelbar drohende Gefahr für das Leben und die Gesundheit von Personen hin. Das Nichtbeachten dieser Hinweise kann schwere gesundheitsschädliche Auswirkungen zum Beispiel lebensgefährliche Verletzugen. bis hin zur Todesfolge haben .
	Dieses Symbol deutet auf einen wichtigen Hinweis hin. Das Nichtbeachten kann zu Schäden am Gestell führen .

2.2 Verwendete Symbole am Tischgestell

	Bringen Sie keine Gegenstände oder Körperteile unter das Tischgestell bzw. zwischen die Traversen. Eine Nichtbeachtung kann zu schweren Verletzungen oderzum Tod führen .

2.3 Zulässiges Gesamtgewicht auf dem Tischgestell

MAX 100 KG	MAX 120 KG	Belasten Sie das Tischgestell nur mit der maximal zulässigen Last von (a) 100 kg inklusive Tischplatte(Smart-e-2) (b) 120 kg inklusive Tischplatte (ControlForce 2) Vermeiden Sie einseitige Beladungen, verteilen Sie das Gewicht soweit wie möglich gleichmäßig. Eine Überlastung kann zum Zusammenbruch des Gestells führen und bei nahestehden Personen schwere Verletzungen verursachen.

Beispiel *(a)* :

	Das gesamte Gewicht sollte gleichmäßig verteilt warden.

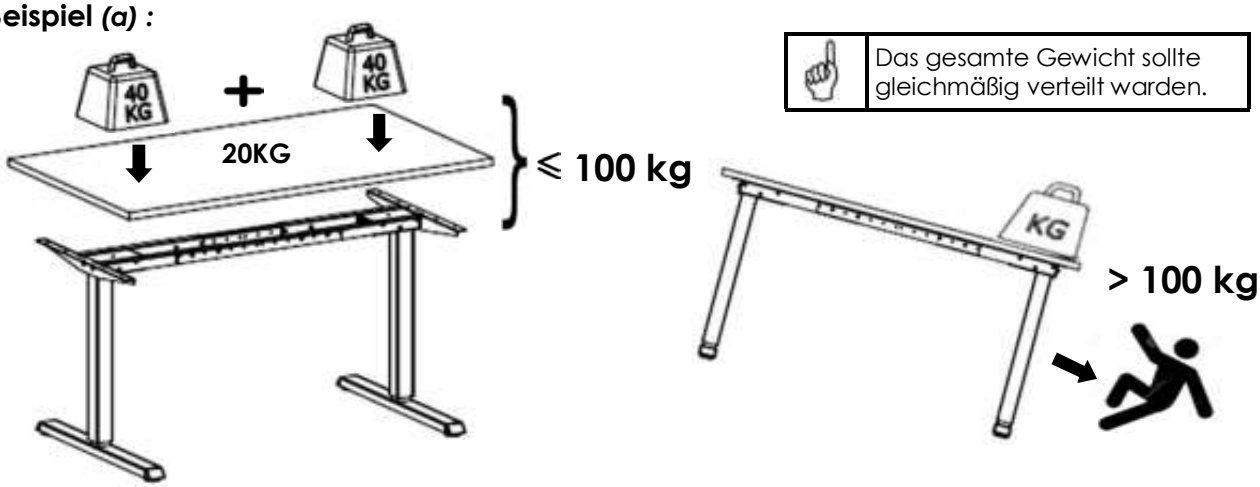

Beispiel *(b)* :

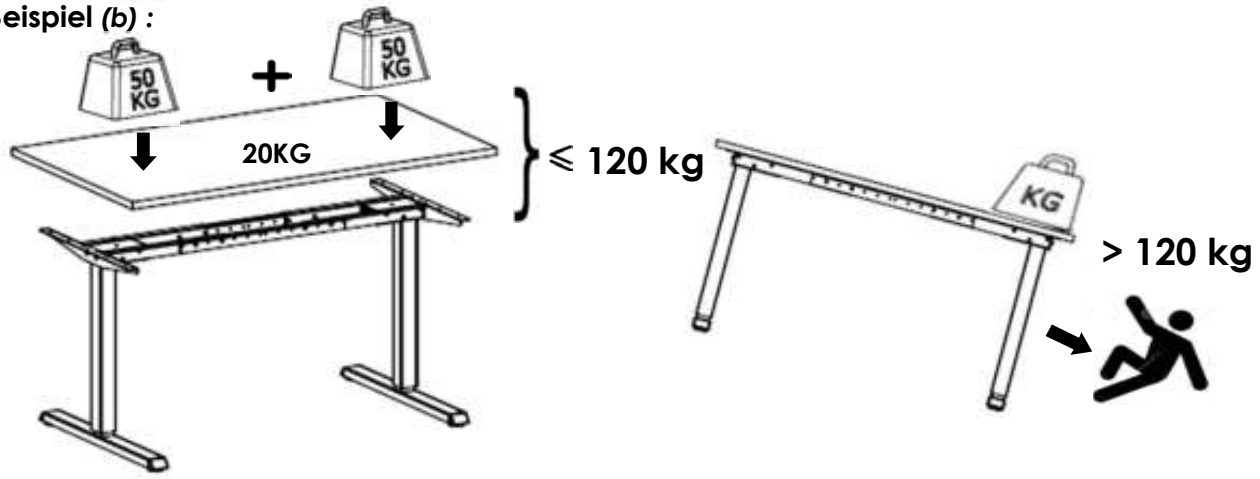

2.4 Zulässiges Gesamtgewicht pro Säule

	Belasten Sie eine einzelne Säule mit nicht mehr als der maximal zulässigen Last von 50 kg, (inklusive Tischplatte). Eine Überlastung kann zum Zusammenbruch des Gestells führen und bei nahestehden Personen schwere Verletzungen verursachen.

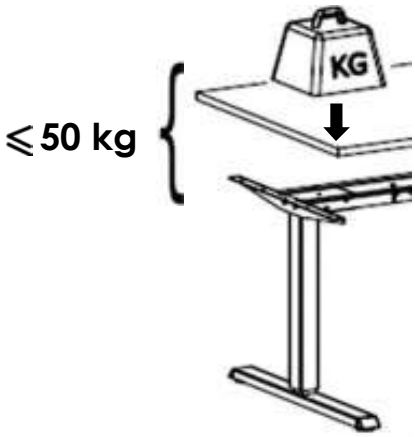

2.5 Organisatorische Maßnahmen

- Montieren Sie das Tischgestell am besten mit zwei Personen. Speziell das Umdrehen des Gestells mit montier ter Tischplatte muss mit zwei Personen erfolgen!

2.6 Empfohlene Sicherheitsmaßnahmen

- Bewahren Sie die Betriebs– und Montageanleitung ständig in der Nähe des Einsatzortes des Tischgestells auf.
- Halten Sie alle Sicherheits- und Gefahrenhinweise an dem Tisch (siehe Kapitel Verwendete Symbole am Tischgestell“) in lesbarem Zustand und aktualisieren Sie diese gegebenenfalls.

2.7 Hinweise zur Montage

- Montage des Tischgestells oder Arbeiten am Tischgestell darf nur durch Personen mit einem Alter ab 16 Jahren erfolgen.
- Die Monteure müssen die Betriebs– und Montageanleitung gelesen und verstanden haben.

2.8 Transport und Montage

- Bewegen Sie das Tischgestell nur mit zwei Personen und in niedrigster Tischhöhe.
- Kippen oder ziehen Sie das Tischgestell nicht mit den Kufen über dem Boden entlang.
- Montieren Sie das Tischgestell nur mit dem beigefügten Werkzeug. Nur so ist sichergestellt, dass die Schrauben einwandfrei angezogen werden.

2.9 Benutzung des Tischgestells

- Lassen Sie Kinder nicht unbeaufsichtigt an das Tischgestell. Kinder können die Gefahren des Tischgestells nicht einschätzen. Es besteht die Gefahr von schweren Verletzungen mit Todesfolge. Zum Schutz von Kindern darf keine weitere Verstellung möglich sein.
- Benutzen Sie das Tischgestell nur in der dafür vorgesehenen Umgebung.
- Benutzen Sie das Tischgestell nicht auf einem unebenen Untergrund. Es besteht die Gefahr des Umkippens.
- Belasten Sie das Tischgestell nur bis zur maximalen Last.

2.10 Besondere Gefahrenstellen

- Beim Verstellen der Gestellhöhe besteht Verletzungsgefahr. Achten Sie bei der Verstellung des Tischgestells darauf, dass sich keine Personen in der Nähe des Tischgestells aufhalten.
- Achten Sie bei der Aufstellung des Tischgestells auf vollständige Kollisionsfreiheit (z.B. Dachschräge, bauliche Gegebenheiten, Rollcontainer, Papierkorb, usw.) in allen möglichen Verstellpositionen.
- Achten Sie auch auf Kollisionsfreiheit, wenn sich Gegenstände - z. B. EDV-Geräte – auf dem Tisch befinden.
- Halten Sie einen seitlichen Sicherheitsabstand vom mindestens 25 mm zu jedem anderen Möbelstück ein.

2.11 Hinweise für den Notfall

- Nehmen Sie das Tischgestell sofort außer Betrieb, wenn ungewöhnliche Vorkommnisse (Geräusche, Qualm, Rauch usw.) am Tischgestell entstehen sollten.
- Lassen Sie das Tischgestell durch einen Fachbetrieb reparieren. Nehmen Sie das Tischgestell erst wieder nach erfolgter Reparatur in Betrieb.

2.12 Wartung und Instandhaltung

- Das Tischgestell und seine Bauteile sind wartungsarm und erfordern keine besondere regelmäßige Wartung.
- Führen Sie keine Reparaturen am Tisch oder den Komponenten selbst durch.
- Nehmen Sie keine baulichen Veränderungen am Tisch vor.
- Tauschen Sie defekte Komponenten des Tischgestells nur gegen neue Originalteile des Herstellers aus. Verwenden Sie bitte ausschließlich Originalersatzteile des Herstellers. Lassen Sie alle damit zusammenhängenden Arbeiten von einem Fachmann unter Beachtung der Anweisungen in dieser Betriebs– und Montageanleitung durchführen.

2.13 Reinigung

- Ziehen Sie vor der Reinigung immer den Netzstecker aus der Steckdose.
- Stauben Sie das Tischgestell mit einem trockenen Lappen einmal pro Woche ab.
- Reinigen Sie das Tischgestell mit einem feuchten Tuch und mildem Reinigungsmittel alle 2 Wochen.

2.14 Restrisiken

Das Tischgestell ist nach dem Stand der Technik und den anerkannten sicherheitstechnischen Regeln gebaut. Dennoch können bei Verwendung Gefahren für Leib und Leben des Benutzers oder Dritter bzw. Beeinträchtigungen am Tischgestell oder an anderen Sachwerten entstehen. Das Tischgestell ist nur zu benutzen:

- für die sachgemäße Verwendung.
- in sicherheitstechnisch einwandfreiem Zustand .

3 Montage

Bitte beachten Sie vor der Montage die Sicherheitshinweise in Kapitel 2.

Um Komponenten und ggf. den Boden vor Kratzern zu schützen, empfiehlt es sich vor der Montage eine Unterlage zu verwenden. Dazu können Sie zum Beispiel den mitgelieferten Karton verwenden indem Sie diesen auseinanderfalten.

3.1 Einstellung der vormontierten Traverse

3.1.1 Empfohlene Tischplattenmaße

Gestellbreite	Tischplatten maße / Breite	Tischplatten maße / Tiefe	Tischplattenstärke
100 cm	110 cm	80 cm	2.5 cm
110 cm	120 cm	80 cm	2.5 cm
120 cm	130 cm	80 cm	2.5 cm
130 cm	140 cm	80 cm	2.5 cm
140 cm	150 cm	80 cm	2.5 cm
150 cm	160 cm	80 cm	2.5 cm

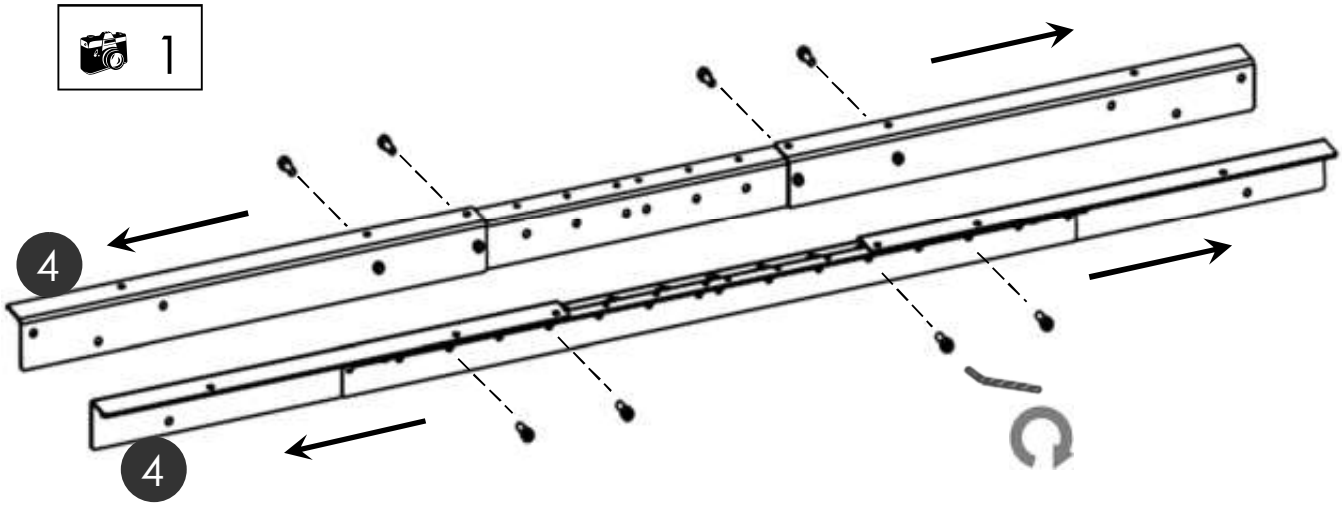

- Lösen Sie die Schraube der Traverse.
- Schieben bzw. drücken Sie das Gestell in die gewünschte Breite.
- Ziehen Sie mit Hilfe des Sechskantschlüssel die Gewindestifte an der Traverse.

3.2 Montage der vormontierten Traverse

2

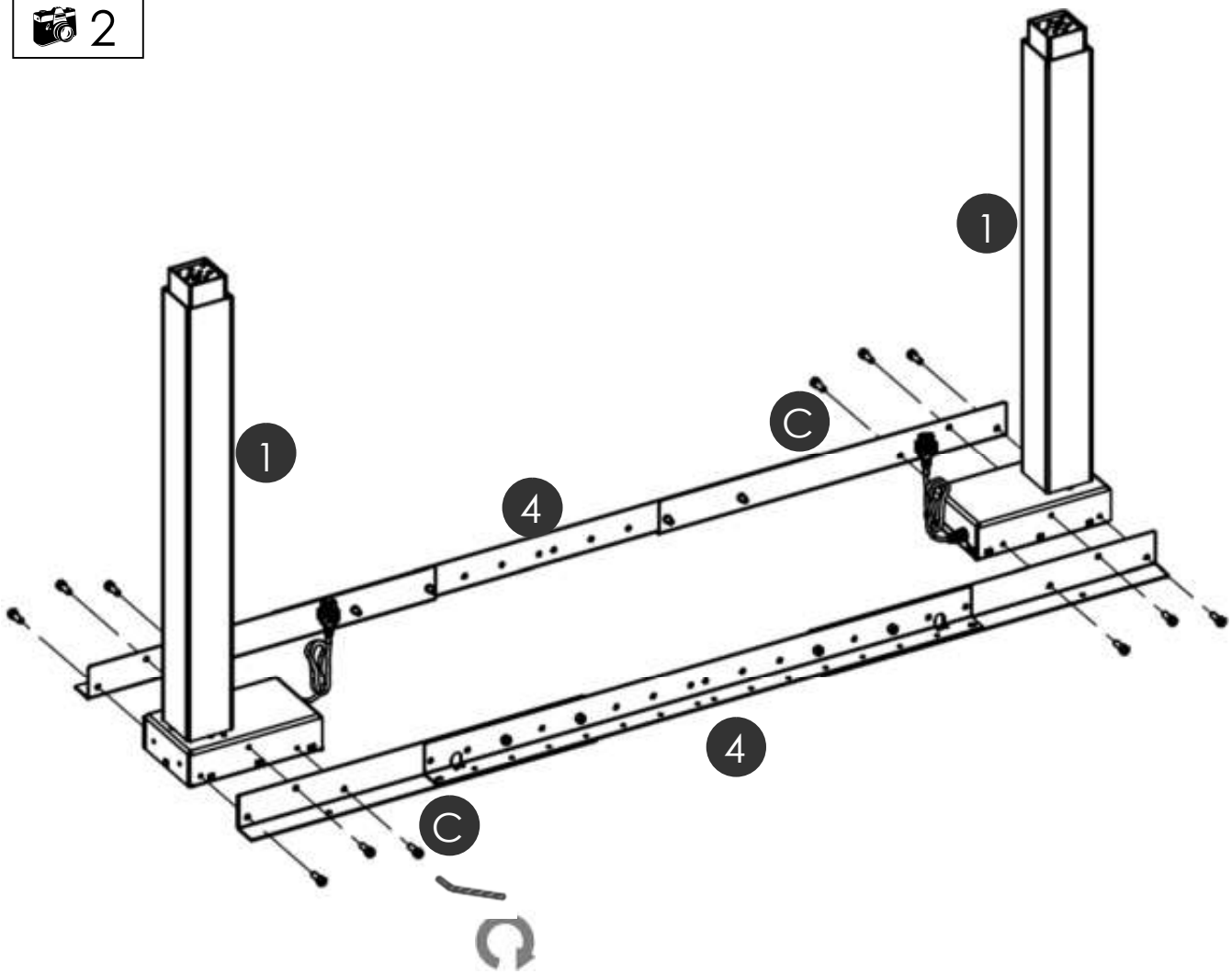

3.3 Montage der Kufen

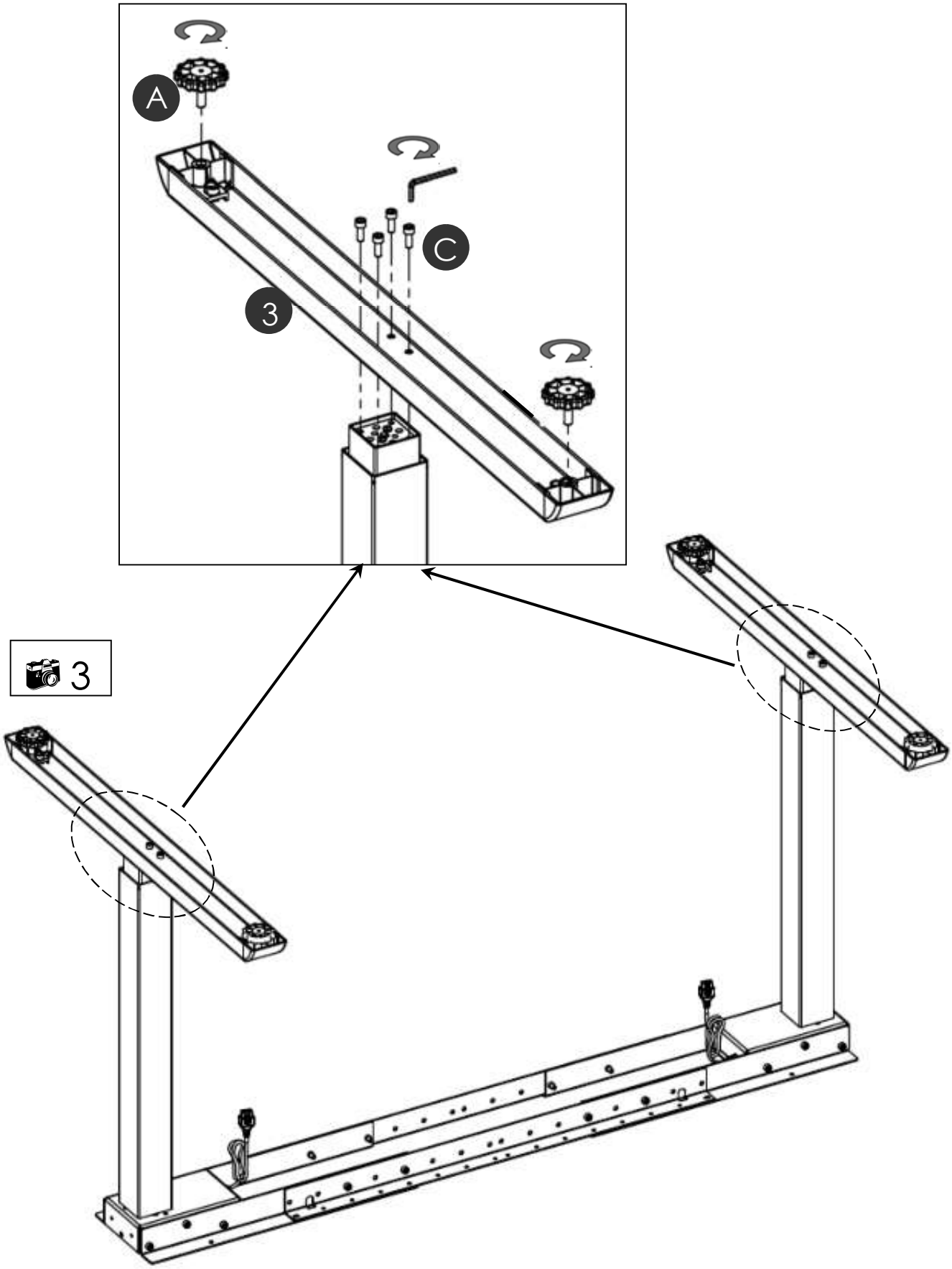

3.4 Montage der Plattenträger

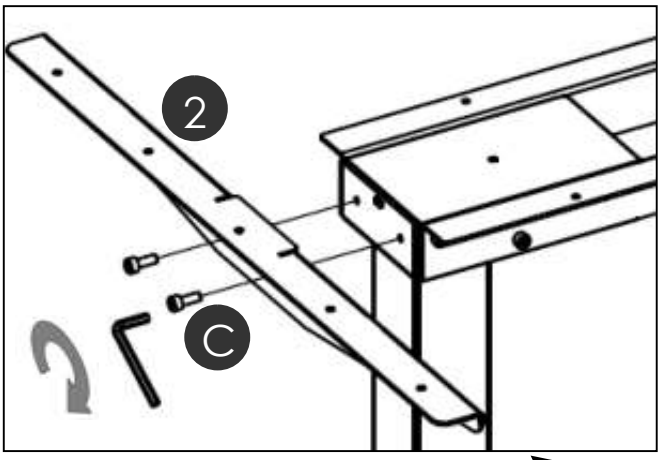

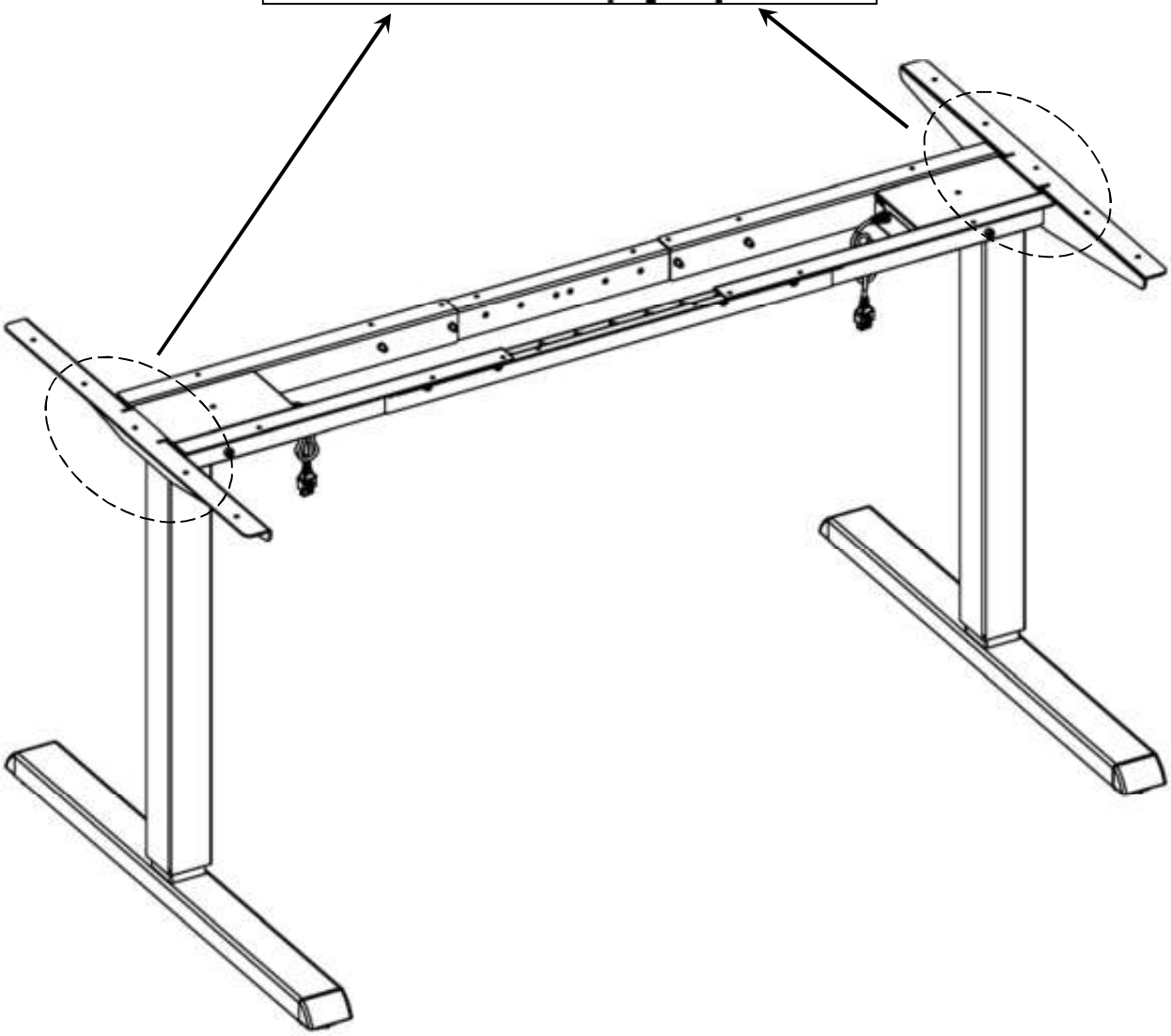

3.5 Anschließen der elektrischen Bauteile

5

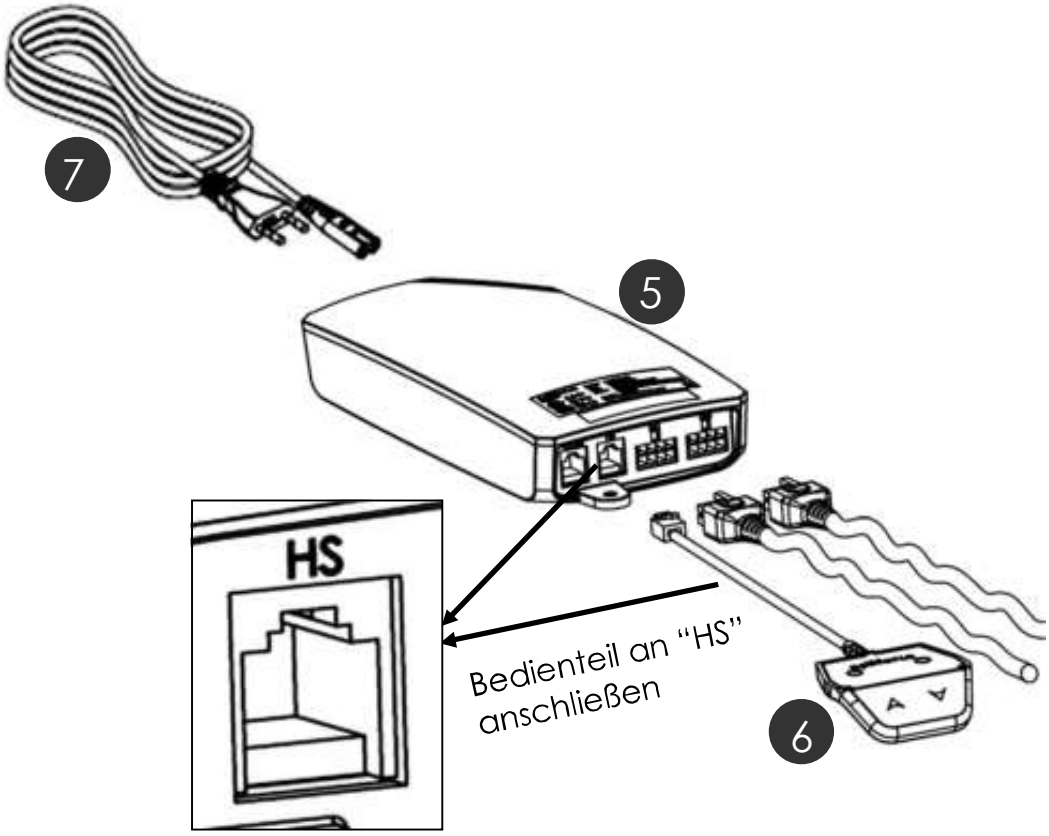

OPTIONAL

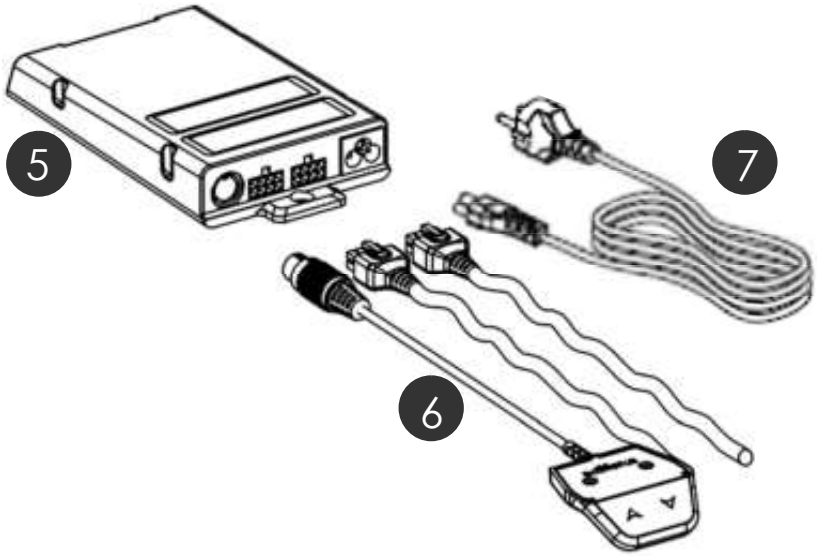

Beachten Sie, dass der Schreibtisch, den Sie montieren, höhenverstellbar ist. Die Kabel der elektrischen Bauteile müssen der Bewegung des Schreibtisches ungestört folgen können.

3.6 Montage der Tischplatte
3.7 Montage des Netzteils unter der Tischplatte

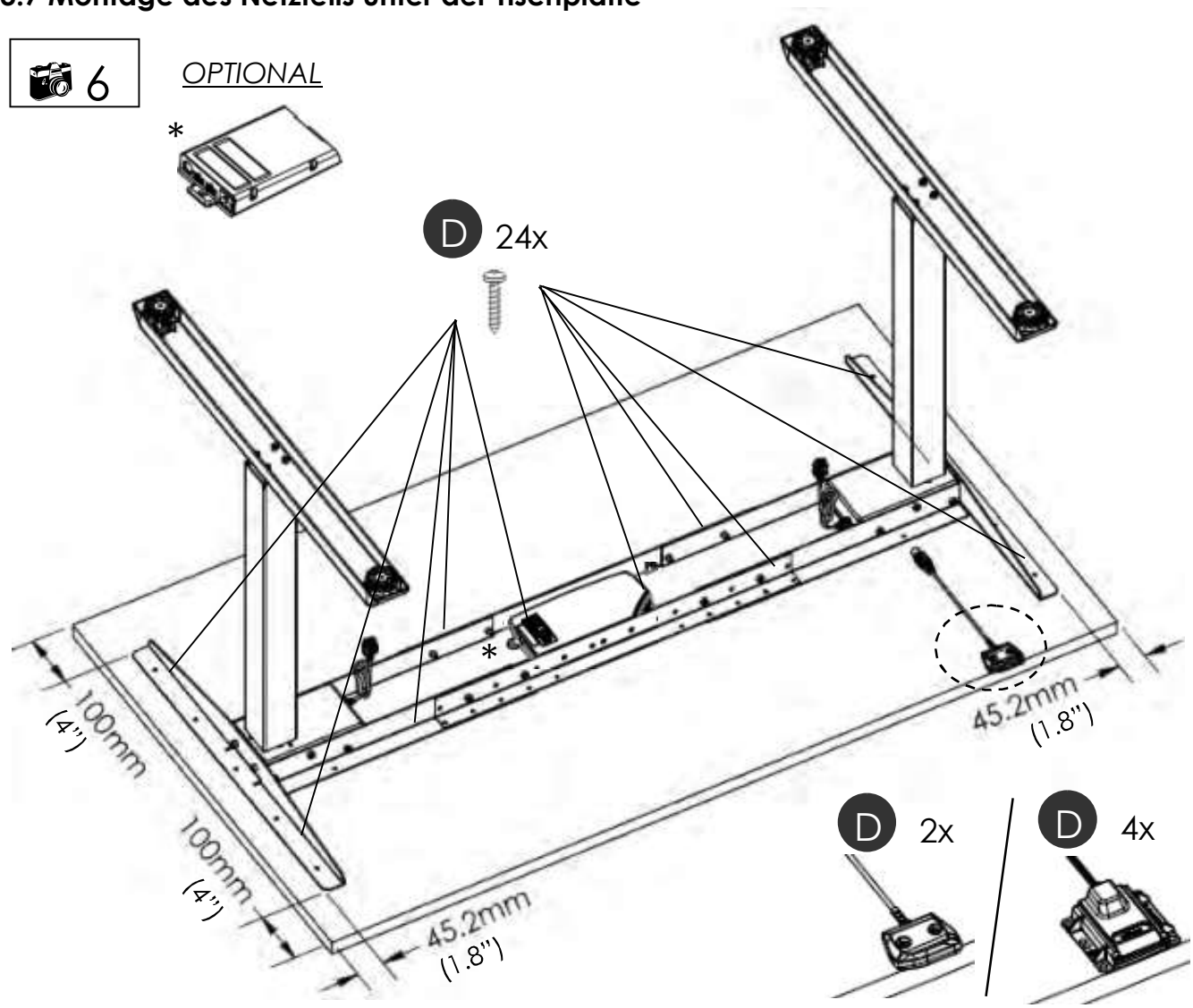

3.8 Montage der Kabelclips

7

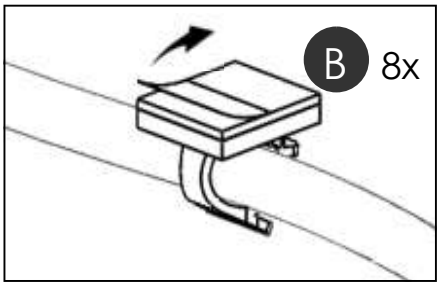

Montieren Sie die Kabelclips. Ziehen Sie das Schutzpapier ab und kleben Sie die Kabelclips an die Tischplatte. Legen Sie das Kabel durch die einzelnen Kabelclips.

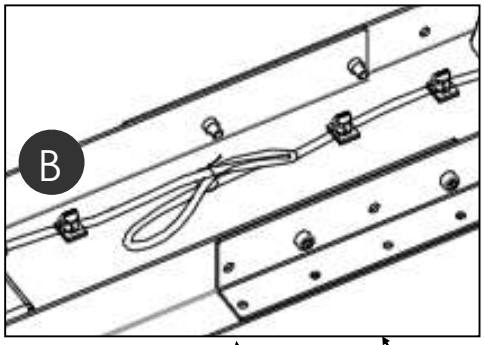

Lose kabel mit kabelbinder verbinden.

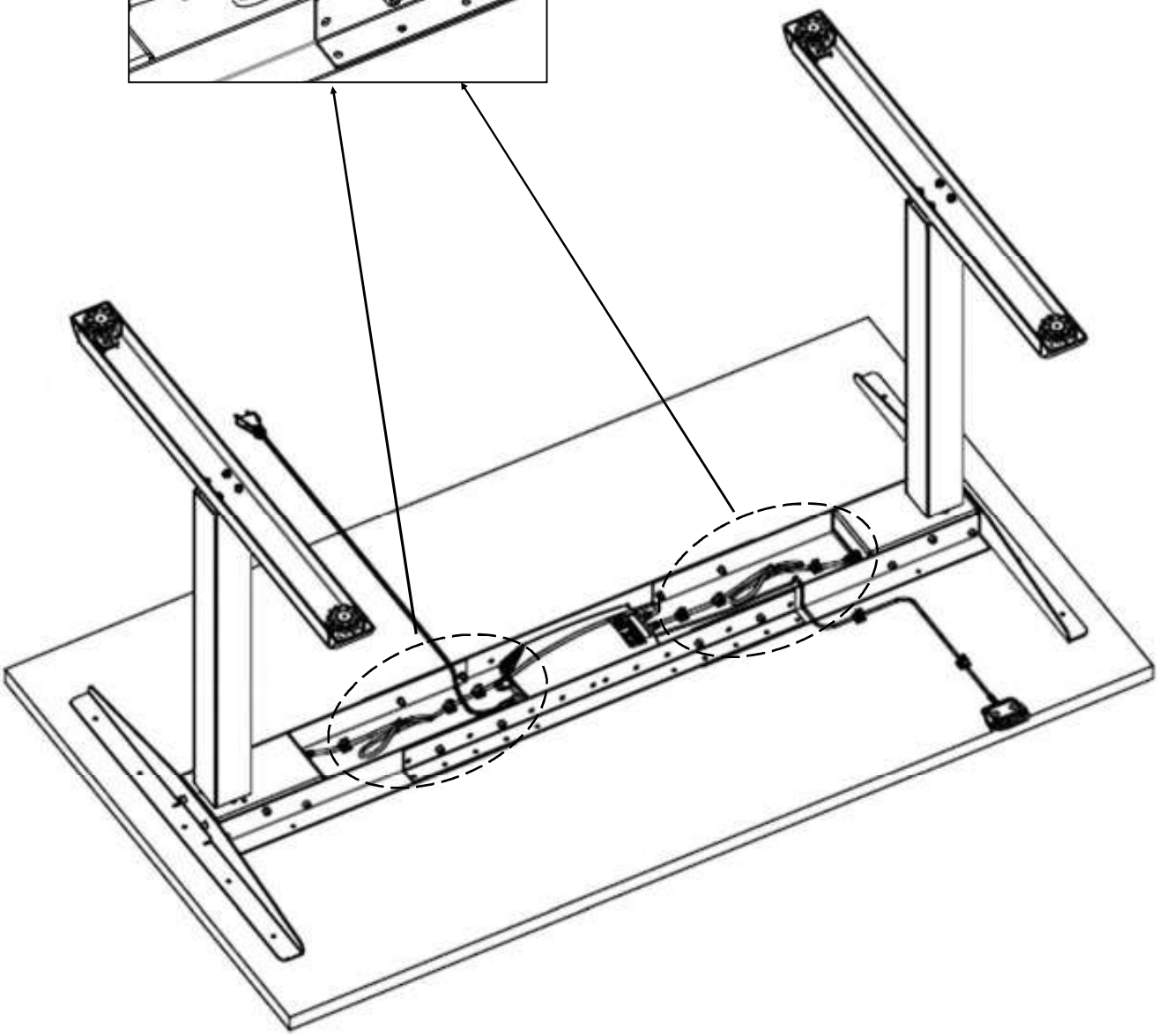

OPTIONAL

8

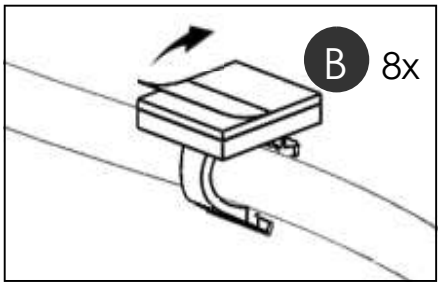

Montieren Sie die Kabelclips. Ziehen Sie das Schutzpapier ab und kleben Sie die Kabelclips an die Tischplatte. Legen Sie das Kabel durch die einzelnen Kabelclips.

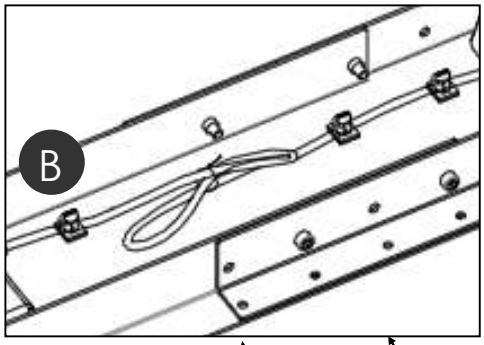

Lose kabel mit kabelbinder verbinden.

3.9 Montage des optionalen Zubehörs

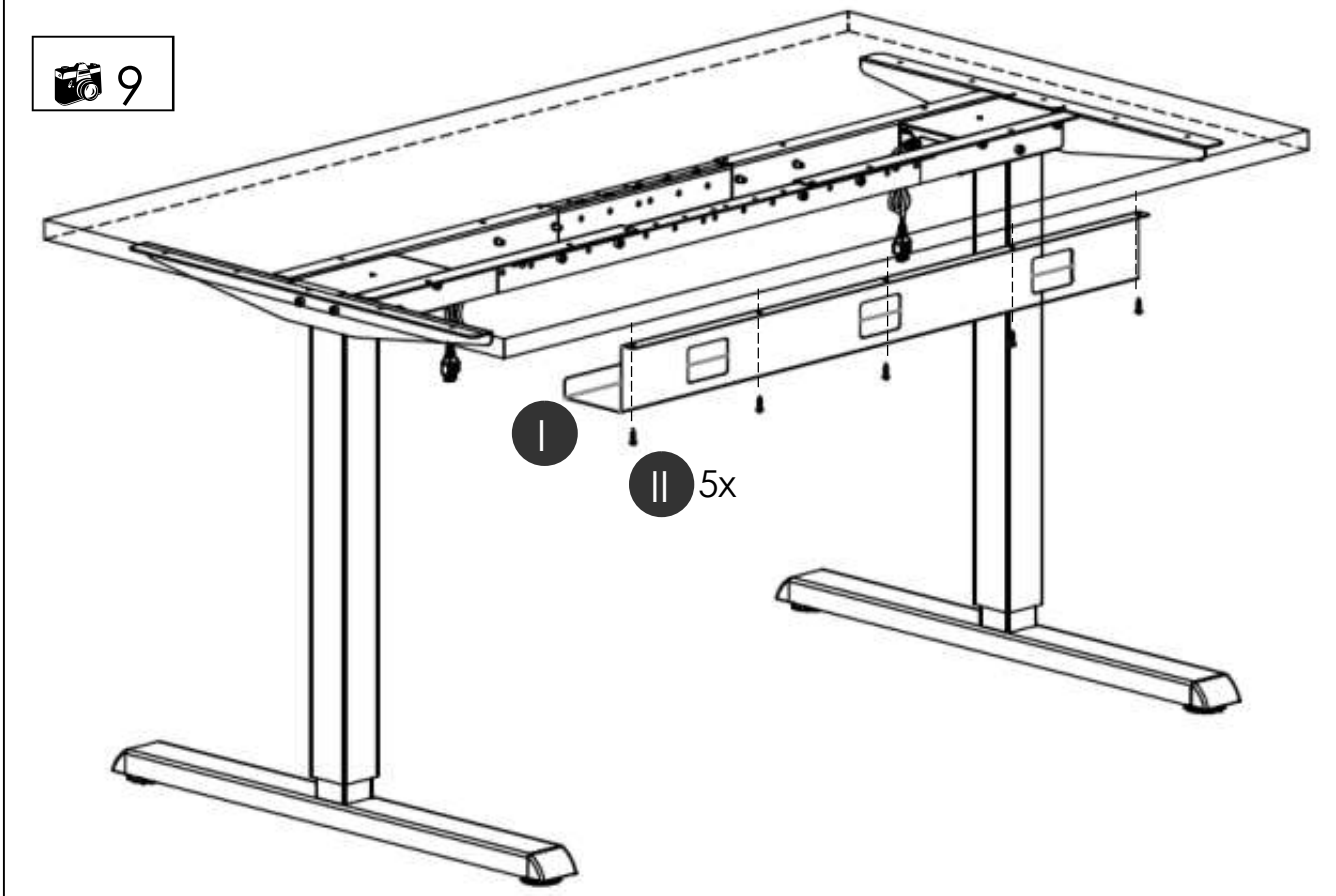

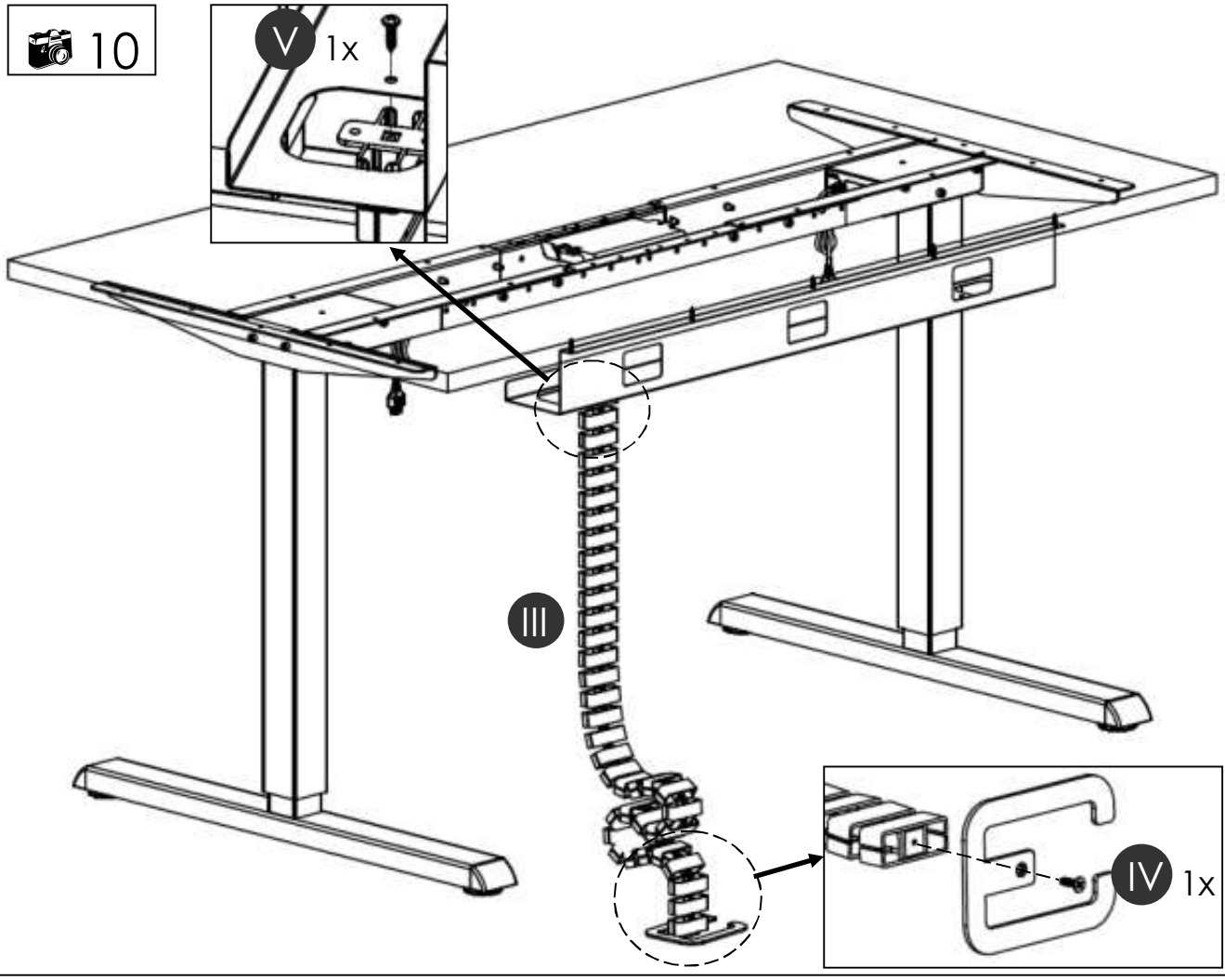

3.10 Sicherheitsabstand zur Wand oder beweglichen Teilen von 25 mm um die Tischplatte

11

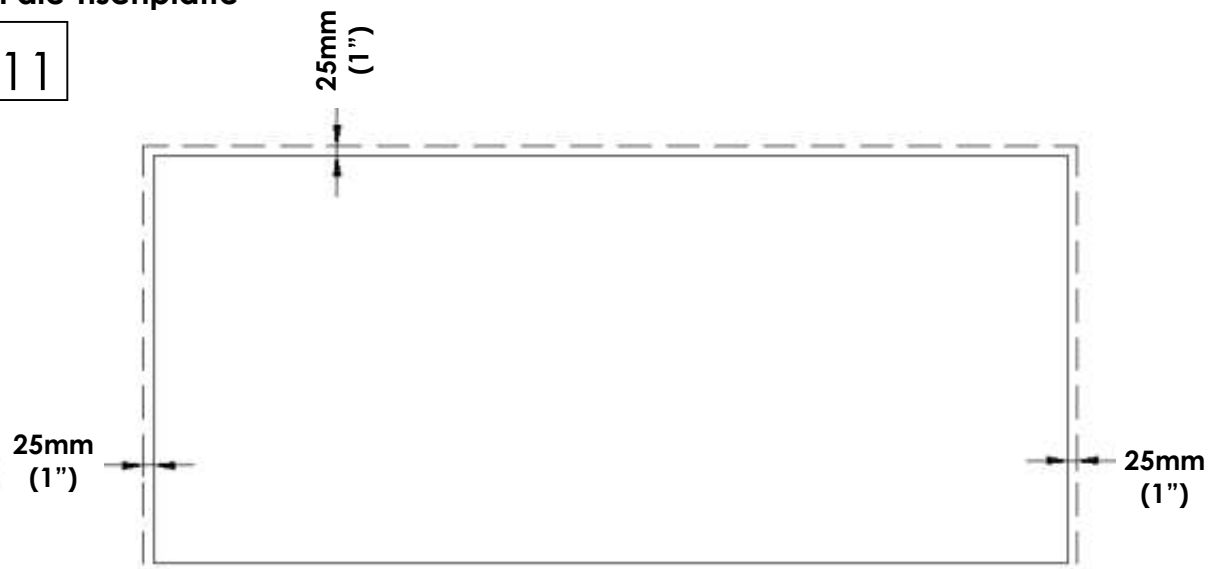

	Lassen Sie einen Sicherheitsabstand von 25 mm (1") zwischen der Kante der Tischplatte und Wänden bzw. beweglichen Teilen frei.

3.11 Test und Inbetriebnahme ohne Tischplatte

	Achten Sie darauf, daß alle Bewegungen des Tischgestells sanft und ruckfrei erfolgen.
	Wenn Sie Kabel von den elektrischen Bauteilen abziehen müssen, trennen Sie immer zunächst die Stromversorgung.
	Für den Fall, dass die Höhenverstellung nicht ordnungsgemäß funktioniert, stellen Sie die Verwendung des Tischgestells sofort ein und trennen Sie die Stromversorgung. Setzen Sie sich für weitere Schritte mit dem Kundendienst in Verbindung.

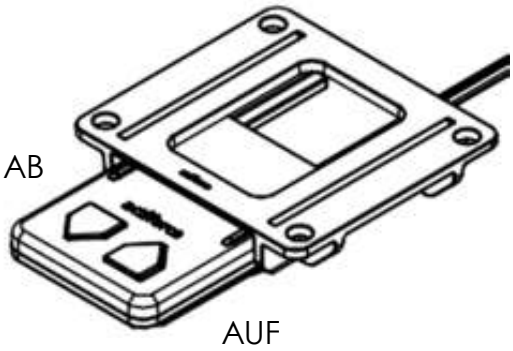

Reset-Modus

Beim erstmaligen Anschluss des Netzteils an die Stromzufuhr, ist die Höhenverstellfunktion nur im Reset-Modus zu betätigen.

Während des Reset-Modus kann das Gestell nur abwärts gefahren werden. Um diesen Vorgang abzuschließen und das Gestell normal bedienen zu können befolgen Sie bitte folgende Schritte:

- Bei Betätigung der AB-Taste bewegt sich das Tischgestell langsam nach unten.
- Das Tischgestell muss in die unterste Position gefahren werden. Diese Position dient dann als Referenzpunkt (Nullpunkt).
- Halten Sie die Taste bei Erreichen der untersten Positionen einen Augenblick lang gedrückt. Dies beendet den Reset-Modus
- Das Gestell lässt sich jetzt normal betätigen und durch drücken der Auf- bzw. Ab-Taste in die gewünschte Position fahren. Das Gestell stoppt sobald die Tasten losgelassen werden.

4 Ergonomische Sitzeinstellung

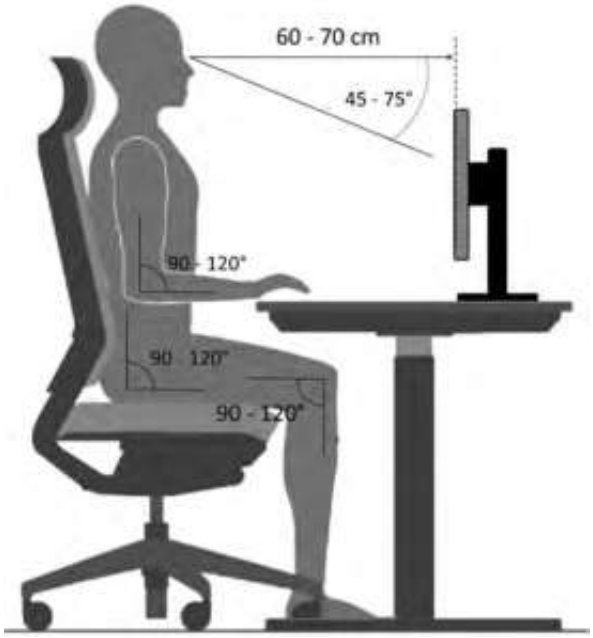

Richtige Sitzhaltung
Falsches Sitzen kann zu Gelenk- und Sehnenschäden sowie Muskelschmerzen führen. Um dies zu vermeiden, müssen der Bürostuhl und der Schreibtisch richtig eingestellt werden.
Zusätzlich zu den folgenden Empfehlungen sollten Sie unbequeme Sitzhaltungen stets vermeiden. Wenn Sie das Gefühl haben, dass die folgenden Empfehlungen bei Ihnen zu einer unangenehmen Sitzhaltung führen, passen Sie diese einfach an Ihre Bedürfnisse an.

Bürostuhl
- Die Sitzhöhe muss so eingestellt werden, dass Ihre Knie in einem Winkel von 90–120° stehen, wenn Ihr Fuß flach auf dem Boden aufliegt.
- Für eine richtige Sitzhaltung muss Ihr unterer Rücken an der Rückenlehne anliegen. Stellen Sie die Sitztiefe ggf. so ein, dass die Sitzschale keinen Druck auf Ihre Unterschenkel ausübt.
- Sitzen Sie aufrecht, lehnen Sie sich jedoch in einer bequemen Position etwas zurück. Stellen Sie die Lendenstütze des Stuhls ggf. auf Ihre Körpergröße ein.
  Stellen Sie die Rückenlehne so ein, dass sie Ihren Oberkörper etwas nach vorne drückt, Ihnen aber noch genug Freiraum für Bewegungen lässt.
- Stellen Sie ggf. die Höhe der Armlehnen ein. Ihre Schultern sollten sich in einer entspannten Stellung befinden, wenn Ihre Arme die Armlehnen berühren.

Schreibtisch
- Stellen Sie die Tischhöhe erst ein, wenn Sie die richtige Sitzhaltung gefunden haben.
- Ihre Ellbogen sollten einen Winkel von 90–120° aufweisen, wenn Ihre Arme auf der Tischplatte aufliegen. Die Kante der Tischplatte sollte nicht gegen Ihre Arme drücken.

Geräte auf dem Schreibtisch
- Einfallendes Licht (Tageslicht oder Lampen) sollte Ihren Monitor in einem 90°-Winkel treffen.
- Stellen Sie die Monitorhöhe so ein, dass Sie etwas nach unten blicken müssen, um die Mitte des Bildschirms anzusehen.
- Halten Sie einen Abstand von 60–70 cm zum Bildschirm.
- Eine flache, schmale Tastatur hilft dabei, Ihre Handgelenke zu schonen.
- **Bitte beachten Sie die Empfehlungen in den Anleitungen Ihrer weiteren (ergonomischen) Ausrüstung.**

5 Technische Daten

Version der Montageanleitung	SF-IM0001-0EN-DE-NL-FR-ES
Veröffentlichungsjahr der Anleitung	2020
Ursprungsland	Malaysia
System	1-stufige
Material	Stahl, Kunststoff und Aluminium
Hub (max.)	490mm (19.3")
Gestellbelastung (max.) I. SMART-e-2 II. ControlForce 2	 I. 100 kg II. 120 kg
Gestellgewicht I. SF 300 mit 600mm Plattenträger & 750mm Kufe II. SF 300 mit 600mm Plattenträger & 750mm Kufe mit optionalem Zubehör III. SF 300 mit 447mm Plattenträger & 600mm Kufe IV. SF 300 mit 447mm Plattenträger & 600mm Kufe mit optionalem Zubehör	 I. ± 24 kg II. ± 26 kg III. ± 22.5 kg IV. ± 24.5 kg
Eingangsleistung I. SMART-e-2-actiforce-EU II. SMART-e-2-actiforce-US III. ControlForce 2	 I. 220-240Vac, 50-60Hz, 2.5A II. 120Vac, 60Hz, 5A III. 100-240Vac, 50-60Hz, 5.3A
Geschwindigkeit mit Last	± 39 mm/s
Nutzungszyklus	10 % (2 Minuten an/18 Minuten aus)
Geräuschpegel	< 50 dB(A)
Umgebungstemperatur Betrieb	15 - 30°C
Umgebungstemperatur Lagerung	10 - 50°C
Luftfeuchtigkeit Betrieb	<85%
Luftfeuchtigkeit Lagerung	<50%
Maximale Lagerzeit	-
Gebrauch nur in Innenräumen!!!	

(* Allg. Toleranz = ± 10 mm)

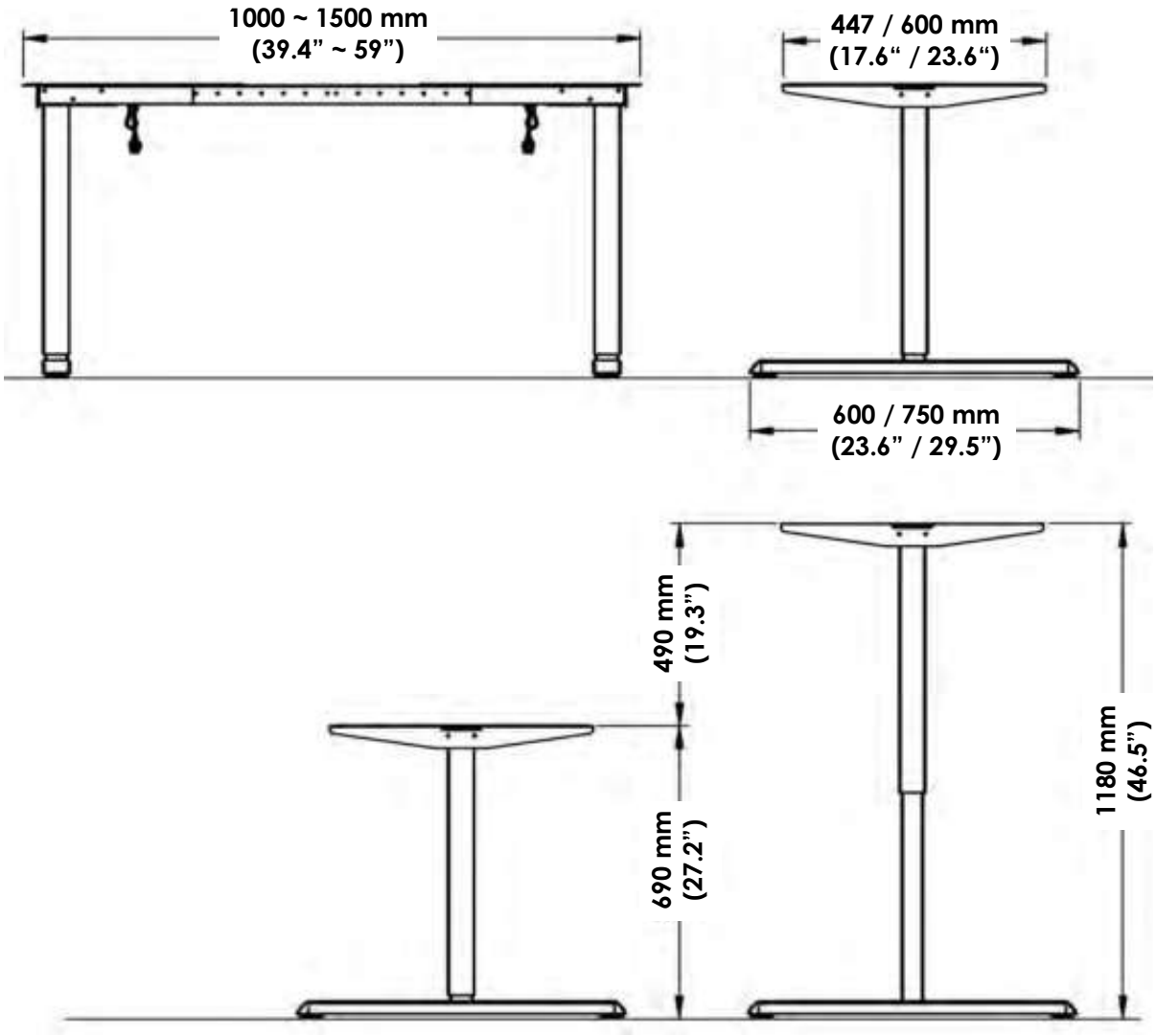

Minimale Gestellhöhe	690 mm	(27.2")
Maximale Gestellhöhe	1180 mm	(46.5")
Maximaler Hub	490 mm	(19.3")
Gestellbreite	1000-1500 mm	(39.4"- 59")
Gestelltiefe	600 / 750 mm	(23.6" / 29.5")
Minimale Tischplattentiefe	447 / 600 mm	(17.6" / 23.6")
Gestellbelastung (max.)	100 / 120 kg	

6 Betriebshinweise

	Beachten Sie die Bestimmungen im Abschnitt 2 Sicheheitshinweise auf Seite 5, insbesondere: Lassen Sie keine Kinder unbeaufsichtigt mit dem Tischgestell. Kinder können die von diesem Tischgestell ausgehenden Gefahren nicht einschätzen. Kinder können sich erheblich verletzen, bis hin zur Todesfolge. Weitere Vorkehrungen als Schutzmaßnahme gegen die Benutzung durch Kinder sind nicht erforderlich. Überschreiten Sie nicht die maximale zeitliche Verzögerung des Gestells. Stellen Sie sicher, dass ausreichend Platz vorhanden ist, um Zusammenstöße zu vermeiden. Dies gilt insbesondere dann, wenn sich Gegenstände auf der Arbeitsfläche befinden, etwa Computer, Arbeitsmaterial etc.

6.1 Fehlfunktionen

	Entfernen Sie sich umgehend aus der unmittelbaren Umgebung des Gestells, wenn dieses sich ohne Bedienung bewegen sollte. Versuchen Sie auf keinen Fall, das Tischgestell zu verwenden. Nehmen Sie das Tischgestell sofort außer Betrieb, wenn ungewöhnliche Vorkommnisse (Geräusche, Qualm, Rauch, usw.) am Tischgestell entstehen sollten. Lassen Sie das Tischgestell durch einen Fachbetrieb reparieren. Nehmen Sie das Tischgestell erst wieder nach erfolgter Reparatur in Betrieb. Stellen Sie die Verwendung des Tischgestells umgehend ein, wenn die Sicherheitsvorrichtungen nicht mehr ordnungsgemäß arbeiten.

7 Fehlerbehebung

Problem	Mögliche Ursache	Lösung
Gestell bewegt sich nicht.	Kabel oder Anschlüsse schadhaft.	Alle Anschlüsse prüfen. Stromzufuhr einwandfrei?
Gestell bewegt sich nicht.	Wenn die Anschlüsse kontrolliert wurden, kann das Bedienteil schadhaft sein.	Bedienteil austauschen.
Gestell bewegt sich nicht.	Fehler im Netzteil.	Neustart des Systems durchführen.

Sollte Ihr Problem nicht in der obigen Liste behandelt sein, setzen Sie sich bitte mit dem Kundendienst in Verbindung.

8 Kundendienst

Bei Inanspruchnahme des Kundendienstes bitte stets den Tischgestelltyp angeben.

Händler :

9 Hersteller

Actiforce International B.V.

Het Steenland 20
3751 LA Bunschoten-Spakenburg
The Netherlands

+31 (0)33 4600120
www.actiforce.com
info.holland@actiforce.com

10 Entsorgung

10.1 Außerbetriebnahme des Tischgestells

- Ziehen Sie den Netzstecker aus der Steckdose.

10.2 Tischgestell abbauen und ggf. zerlegen

- Zwecks Abbau und Zerlegung des Tischgestell setzen Sie sich ggf. mit dem Kundendienst Ihres Fachhändlers in Verbindung.

10.3 Entsorgung

- Demontieren Sie das Tischgestell nach Werkstoffen getrennt und entsorgen Sie diese umweltgerecht. Bitte nationale Vorschriften beachten!

11 EG-Konformitätserklärung nach Anhang II A

Deutsch

Hiermit erklären wir, dass das nachfolgend bezeichnete Gerät den einschlägigen EG-Richtlinien (insbesondere den unten benannten) entspricht und die Serie entsprechend gefertigt wird.

Artikelbezeichnung:	**Steelforce 300**	
Artikelnummer:	**SF30000010****** **SF30000020****** **SF30001011****** **SF30001021****** *Das erste Symbol "*" kann sein 0 (Pro-Basic), 1 (Pro-Basic (RJ11)), 2 (Eco-Basic Slide (RJ11)) oder 3 (Eco-Basic Slide (DIN)).* *Das zweite Symbol "*" kann sein 0 (Smart-2-EU), 1 (Smart-2-US) oder 2 (Controlforce 2).* *Das dritte Symbol "*" kann sein 11, 18, 29, 30, 78, 82, 83, 90, 94 usw.* *Das vierte Symbol "*" kann sein EU, NL, DE, DK, US, GB, WE, MY, CH usw.*	
Baureihe:	**Spindle Lift System**	
	Breite	: 1000 mm - 1500 mm
	Höhe	: 690 mm - 1180 mm
	Tiefe	: 600 / 750 mm
Technische Daten:	Systeem	: 1-stufig, Elektromotorisch
	Materiaal	: Stahl, Kunststoff und Aluminium
	max. Nennlast	: 100.0 kg (Smart) 120.0 kg (ControlForce 2)

Einschlägige EG-Richtlinien :

Elektromagnetische Verträglichkeit (2014/30/EG),
Niederspannungsrichtlinie (2006/95/EG ; ab 20.04.2016 ist diese Nummer: 2014/35/EU)

Harmonisierte EN-Fach- und Grundnorm

UL962	IEC 60335-1	ANSI/BIFMA X5.5

Der Artikel entspricht folgenden, zur Erlangung des CE-Zeichens erforderlichen Normen:

EN 61000-3-2	EN 61000-3-3	EN 55014-1
EN 55014-2	EN 62233	EN 60335-1

Hersteller

Actiforce International BV
Het Steenland 20
3751 LA Bunschoten-Spakenburg

Niederlande

Inverkehrbringer

1 Algemeen

1.1 Waarde van de montage- en gebruikershandleiding

Kennis van de basisveiligheidsinformatie en de voorschriften zijn de leidraad voor een veilige en probleemloze toepassing van deze werktafel. Deze montage- en gebruikershandleiding bevat de belangrijkste informatie die nodig is voor het veilig monteren en gebruiken van het tafelframe. Deze montage- en gebruikershandleiding, en in het bijzonder de veiligheidsinformatie, moet als leidraad dienen voor de persoon die het frame gaat monteren en in gebruik gaat nemen. Wat nog belangrijker is, zijn de regels en de voorschriften die van toepassing zijn voor het voorkomen van ongevallen die tijdens de montage van de werktafel altijd nageleefd moeten worden.

1.2 Beoogd gebruik

Het tafelframe mag alleen worden gebruikt in kantoren of andere afgesloten ruimten als in hoogte zijnde verstelbare werktafel voor zittend of staand gebruik. Het tafelframe is alleen voor dit doeleinde bedoeld. Het tafelframe kan eventueel veilig in een kantooromgeving worden gemonteerd. Het tafelframe is niet geschikt voor thuisgebruik. Houd rekening met de veiligheidsvoorschriften zoals omschreven in hoofdstuk 2; Veiligheidsinformatie. Zonder toezicht kunnen kinderen onbewust de gevaren opzoeken van het tafelframe. Elk ander gebruik dan het bovenstaande is ongepast. De fabrikant kan op geen enkele manier aansprakelijk worden gesteld voor schade die voortvloeit uit onjuist gebruik. Dit apparaat is niet bedoeld voor personen (inclusief kinderen) met verminderde lichamelijke, zintuiglijke of geestelijke vermogens, of gebrek aan ervaring en kennis, tenzij ze zijn begeleid tijdens het gebruik door een persoon die verantwoordelijk is voor hun veiligheid. Houd toezicht op spelende kinderen.
Beoogd gebruik houdt ook in:

- Het bestuderen van alle informatie uit de montage- en bedieningshandleiding en
- Het verbod op elke vorm van uitbreiding/aanpassing van de werktafel.

1.3 Onjuist gebruik

- Gebruik het tafelframe nooit als lift voor mensen of goederen.
- Overschrijd niet het maximale draagvermogen van het tafelframe.
- Gebruik het tafelframe niet thuis; gebruik het alleen in kantoren.
- Bedien de werktafel alleen met het inbegrepen bedieningspaneel.

1.4 Aarding instructie

Het tafelframe moet geaard worden. Sluit het tafelframe alleen aan op een goed geaard stopcontact. Als deze een storing veroorzaakt or kapot gaat, dan zorgt de aarding ervoor dat de elektriciteit wordt omgeleid om het risico op een elektrische schok te verkleinen. Het tafelframe is uitgerust met een snoer en een geaarde stekker zoals te zien is op afbeelding 1. De stekker moet in een geschikt stopcontact worden gestoken dat tevens volgens de lokale normen correct geïnstalleerd en geaard is.

Figure 1

Dit apparaat bevat een aardaansluiting voor alleen deze gebruiksfunctie.

De aarding biedt alleen bescherming wanneer de terminal wordt aangesloten op de potentiaalvereffening van het gebouw waarin het werkstationframe wordt geplaatst. Terminals voor de aansluiting van externe potentiaalvereffeningsgeleiders zijn geschikt voor de aansluiting van geleiders met een nominaal dwarsdoorsnedeoppervlak van 2,5 mm^2 tot 6 mm^2. .

1.5 Gevaar

Een verkeerde aansluiting van de aardgeleider van het werkstationframe kan een elektrische schok veroorzaken. Raadpleeg een erkende elektricien als u twijfelt of het product op de juiste manier is geaard. Breng geen veranderingen aan de bij het product geleverde stekker aan. Als de voedingskabel beschadigd is, moet deze worden vervangen door een speciale kabel of set die verkrijgbaar is bij de fabrikant of diens servicevertegenwoordiger .

WAARSCHWUWING: Wijzigingen of aanpassingen die niet uitdrukkelijk door de fabrikant zijn goedgekeurd, kunnen ertoe leiden dat het recht van de gebruiker om de apparatuur te gebruiken vervalt.

1.6 Inhoud verpakking

Monteer het frame met twee personen.

Onderdelen

1 2x

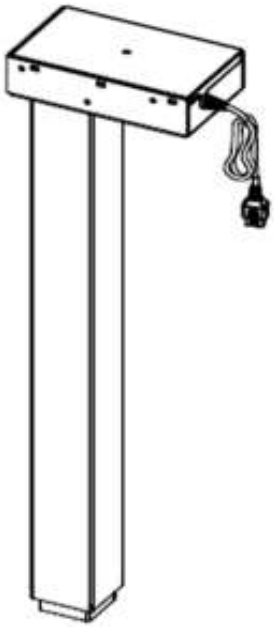

2 2x

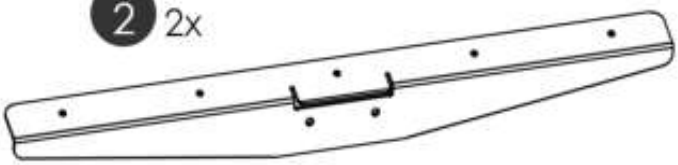

3 2x

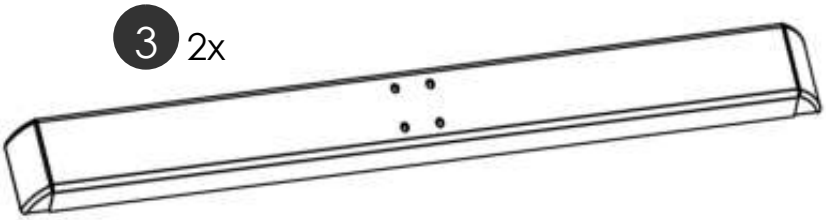

4 2x

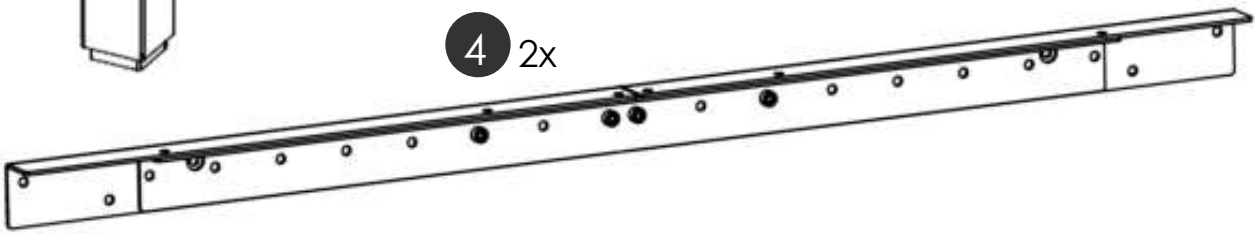

5 1x

+

6 1x

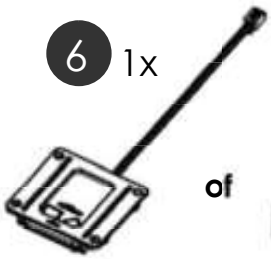

of

+

7 1x

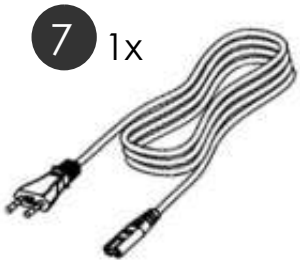

optioneel

5 1x

+

6 1x

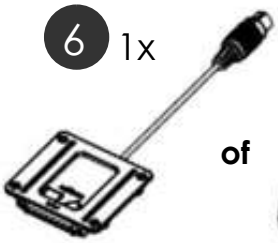

of

+

7 1x

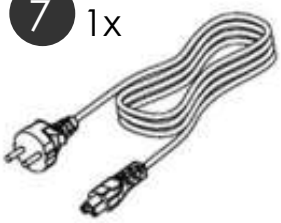

Montage onderdelen set

A 4x

B 8x

C 24x

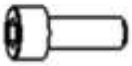

M6x16

D 26x 28x

4.5x20

Inbussleutel

Optionele accessoires

I 1x

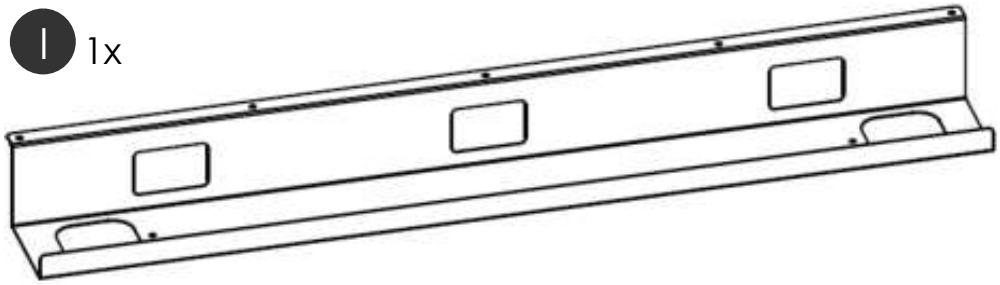

II 5x

4.5 x 20

III 1x

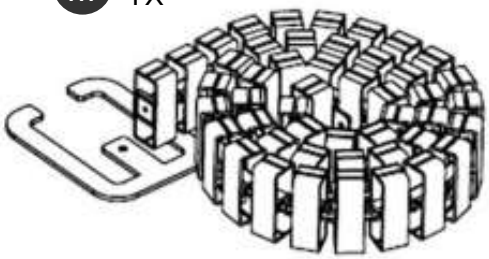

IV 3x

M4 x 16
(extra 2 stuks)

V 1x

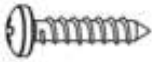

4.5 x 16

2 Veiligheidsinstructies

2.1 Verklaring van symbolen en instructies

In deze handleiding worden de volgende aanduidingen en symbolen voor gevaren gebruikt:

	Dit symbool betekent een rechtstreeks dreigend gevaar voor leven en gezondheid van personen. Het niet in acht nemen van deze instructies kan ernstige schade aan de gezondheid toebrengen en zelfs levensgevaarlijk lichamelijk letsel of de dood tot gevolg hebben.
	Dit symbool verwijst naar een belangrijke instructie. Het niet in acht nemen ervan kan tot schades aan de tafel leiden.

2.2 Gebruikte symbolen op het frame

	Leg geen voorwerpen of lichaamsdelen onder het frame of tussen de onderdelen van de crossbar. Er bestaat risico op ernstig lichamelijk letsel.

2.3 Maximaal toegestaan gewicht op het frame

MAX 100 KG	MAX 120 KG	De maximale toegestane belasting van niet overschrijden (a) 100 kg inclusief tafelblad (Smart-e-2) (b) 120 kg iinclusief tafelblad (Controlforce 2) op het frame . Vermijd onevenwichtige belasting, verdeel het gewicht gelijkmatig anders kan overbelasting optreden. Overbelasting van een frame kan schade veroorzaken en personen in de nabije omgeving kunnen als gevolg hiervan ernstige verwondingen oplopen.

Voorbeeld (a) :

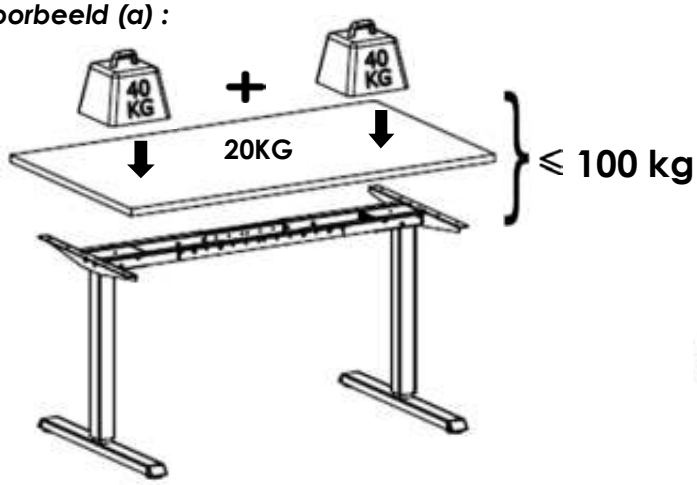

	Het gewicht moet gelijkmatig verdeeld worden.

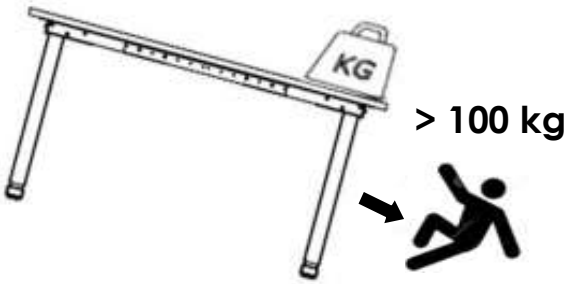

Voorbeeld (b) :

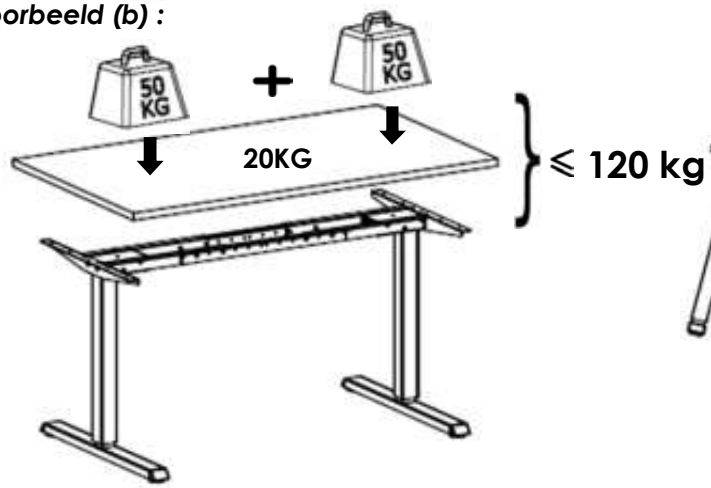

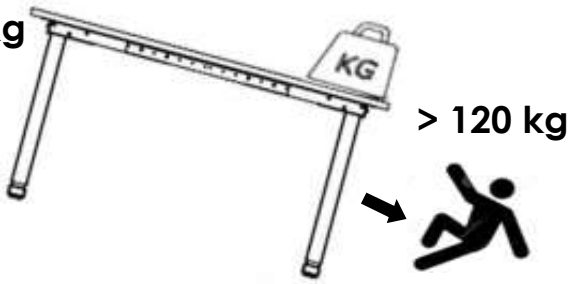

2.4 Maximaal toegestaan gewicht per kolom

	De maximale toegestane belasting van 50 kg (inclusief tafelblad) op een kolom niet overschrijden. Overbelasting van een frame kan schade veroorzaken en personen in de nabije omgeving kunnen als gevolg hiervan ernstige verwondingen oplopen.

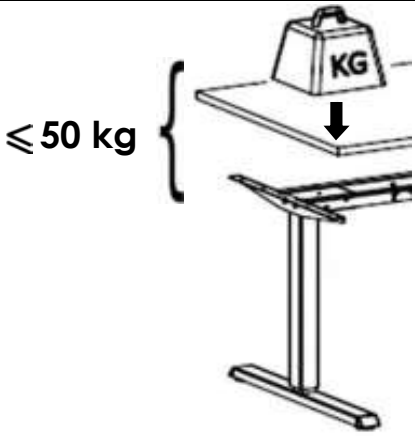

2.5 Organisatorische maatregelen

- Monteer het frame bij voorkeur met twee personen. Vooral het draaien van het frame met het gemonteerde werkblad moet door twee personen geschieden!

2.6 Informele veiligheidsmaatregelen

- Bewaar de montage– en bedieningshandleiding altijd op de plaats waar het frame wordt gebruikt.
- Zorg ervoor dat alle veiligheids– en risico-instructies op het frame leesbaar blijven en vervang deze eventueel.

2.7 Vereisten aan de monteurs

- Alleen personen ouder dan 16 jaar mogen het frame opbouwen en eraan werken.
- De hierboven genoemde personen moeten de montage– en bedieningshandleiding hebben gelezen en begrepen.

2.8 Transport en montage

- Verplaats het frame uitsluitend met twee personen en in ingeschoven toestand.
- Sleep of duw het frame niet over de vloer.
- Monteer het frame uitsluitend met behulp van het meegeleverde gereedschap. Alleen dan is gegarandeerd dat de schroeven perfect worden aangedraaid.

2.9 Gebruik van het frame

- Laat kinderen niet zonder toezicht het frame gebruiken. Kinderen zijn niet in staat om de gevaren van het frame in te schatten. Ze lopen hierdoor groot risico op ernstig letsel, mogelijk zelfs met fatale gevolgen. Zorg er in ieder geval voor dat het frame niet verder versteld kan worden indien het toch door kinderen wordt gebruikt.
- Gebruik het frame uitsluitend in een hiervoor geschikte omgeving.
- Gebruik het frame niet op een oneffen ondergrond. Het frame staat dan niet stevig en er bestaat gevaar voor kantelen.
- Zorg ervoor dat de maximale belasting van het frame nooit overschreden wordt.

2.10 Specifieke gevaren

- Bij het afstellen van de hoogte van het frame is er kans op letsel. Zorg ervoor dat zich niemand anders in de directe omgeving van het frame bevindt.
- Zorg bij het monteren van het frame voor voldoende ruimte om botsingen in alle mogelijke richtingen te voorkomen (bijv. schuin dak, vaste voorwerpen, archiefkasten, prullenbakken etc.).
- Zorg voor voldoende ruimte om botsingen te voorkomen indien zich voorwerpen, zoals computers of randapparatuur, op het werkblad bevinden.
- Zorg voor een vrije ruimte van tenminste 25 mm tot alle andere meubels rondom het frame.

2.11 Instructies voor noodgevallen

- Stel het frame onmiddellijk buiten bedrijf wanneer er zich iets ongebruikelijks bij het frame voordoet (vreemde geluiden etc.).
- Laat het frame door een gespecialiseerd bedrijf repareren. Neem het frame pas weer in gebruik nadat het gerepareerd is.

2.12 Onderhoud en instandhouding

- Het frame en de onderdelen ervan zijn onderhoudsarm en vereisen geen speciaal regelmatig onderhoud.
- Voer zelf geen reparaties uit aan de tafel of de onderdelen.
- Wijzig niets aan de constructie van de tafel of het frame.
- Vervang defecte onderdelen uitsluitend door nieuwe originele onderdelen van de fabrikant. Gebruik alleen originele vervangingsonderdelen vervaardigd door de fabrikant. Laat het vervangen van defecte onderdelen over aan een gespecialiseerd bedrijf. Deze montage– en bedieningshandleiding moet hierbij in acht genomen worden.

2.13 Reiniging

- Haal het werkstation altijd uit het stopcontact voordat u het schoonmaakt.
- Stof het tafelframe één keer per week af met een droge doek.
- Maak het tafelframe eens per twee weken schoon met een vochtige doek en een licht reinigingsmiddel.

2.14 Overige risico's

Dit frame is gebouwd volgens de laatste stand van de techniek en de erkende veiligheidstechnische normen. Desondanks kunnen er bij gebruik ervan gevaar voor gezondheid en veiligheid van de gebruiker of derden, respectievelijk schades aan het frame of aan andere voorwerpen van waarde ontstaan. Het frame mag uitsluitend worden gebruikt:

- Overeenkomstig het beoogde doel.
- In veiligheidstechnische perfecte toestand.

3 Montage

Let vóór iedere montage op de veiligheidsinstructies van hoofdstuk 2.

Het is aan te bevelen om een onderlaag te gebruiken om de componenten en de vloer voor krassen te beschermen. U kunt hiervoor bijvoorbeeld de meegeleverde kartonnen doos gebruiken door deze uit te vouwen.

3.1 Aanpassing van de voor gemonteerde Crossbar

3.1.1 Aanbevolen bladmaat

Frame-breedte	Werkblad breedte	Werkblad diepte	werkblad dikte
100 cm	110 cm	80 cm	2.5 cm
110 cm	120 cm	80 cm	2.5 cm
120 cm	130 cm	80 cm	2.5 cm
130 cm	140 cm	80 cm	2.5 cm
140 cm	150 cm	80 cm	2.5 cm
150 cm	160 cm	80 cm	2.5 cm

1

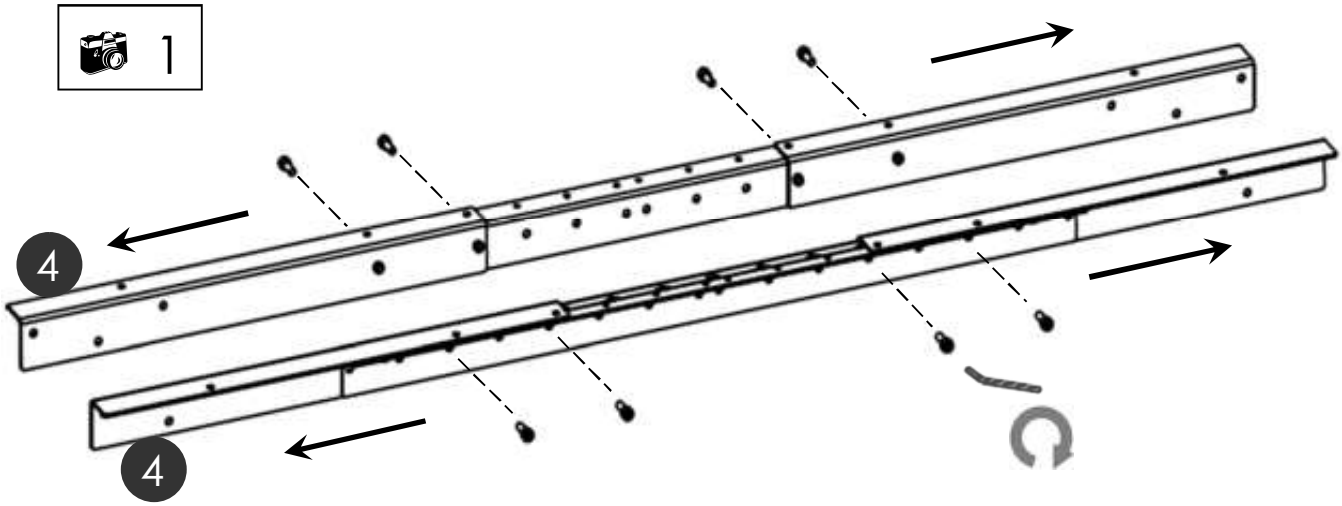

- Draai de kolomschroef van de Crossbars los.
- Stel het frame in op de gewenste breedte.
- Draai de set schroeven op de crossbar vast met de inbussleutel.

3.2 Montage van de voor gemonteerde Crossbar

2

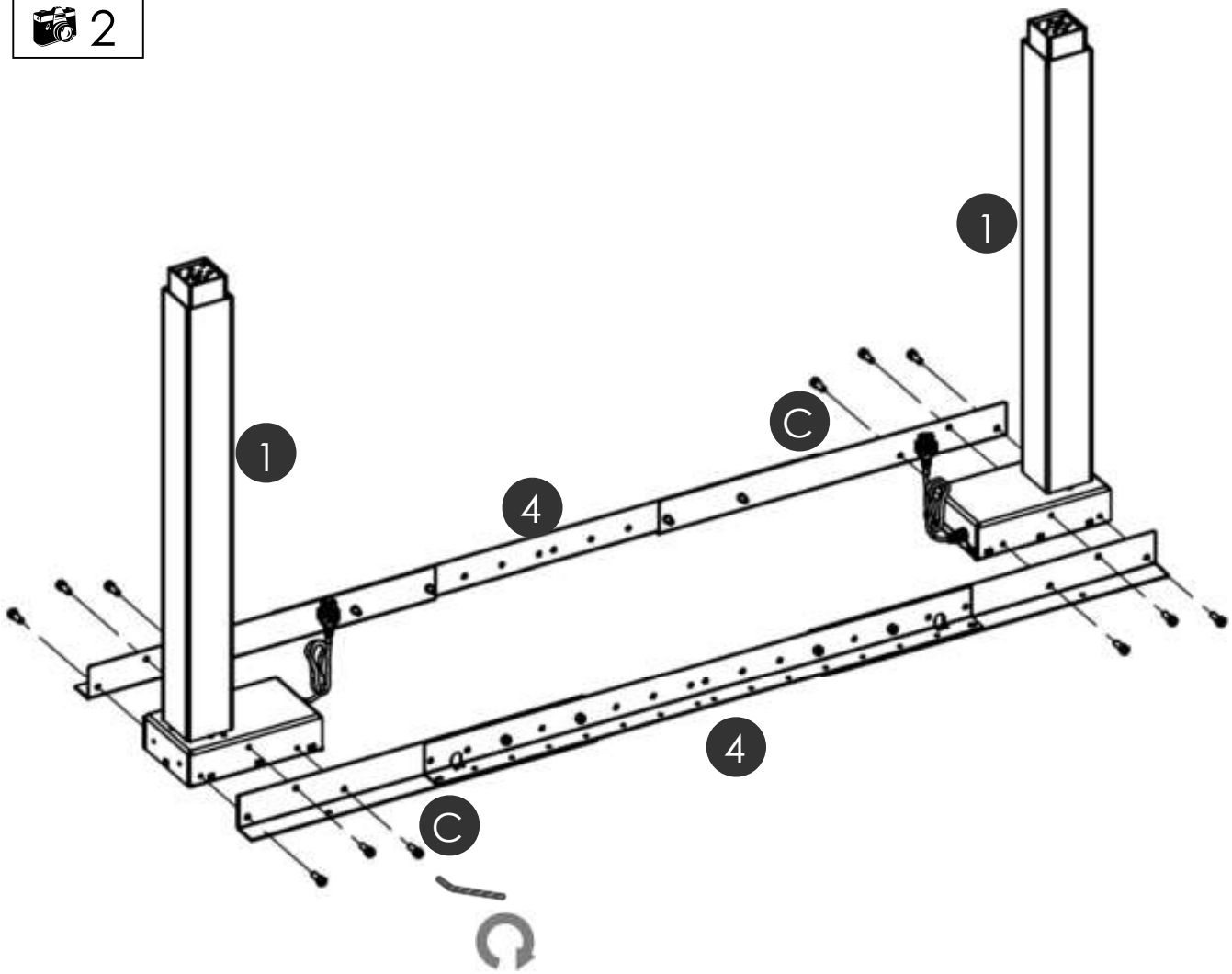

3.3 Montage van de voeten

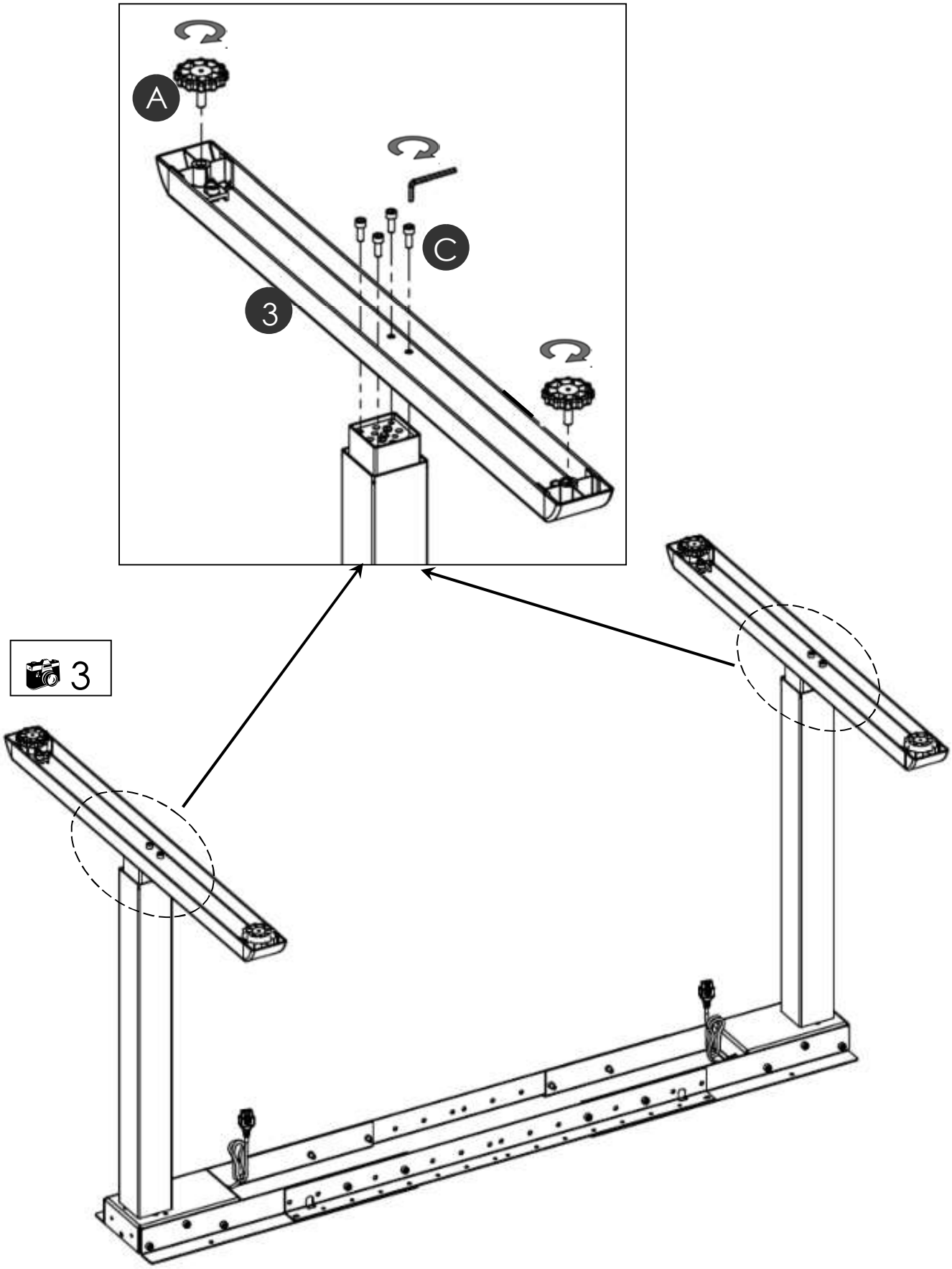

3.4 Montage van de bladdragers

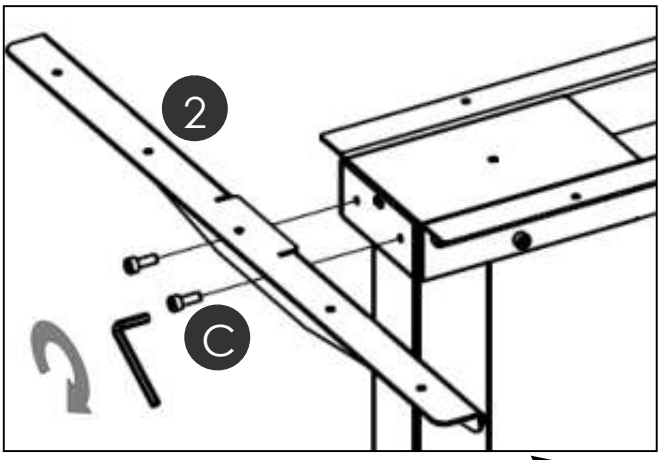

3.5 Aansluiten van de elektrische componenten

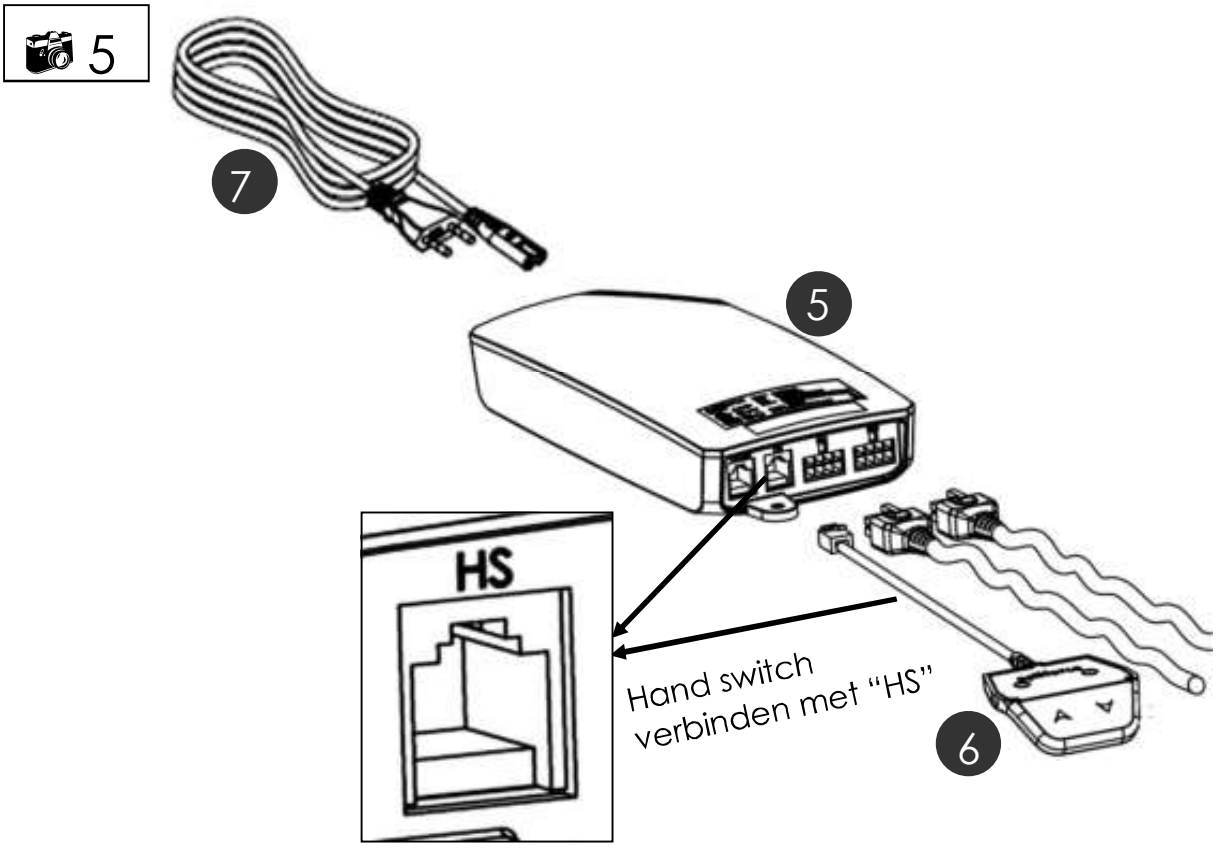

OPTIONEEL

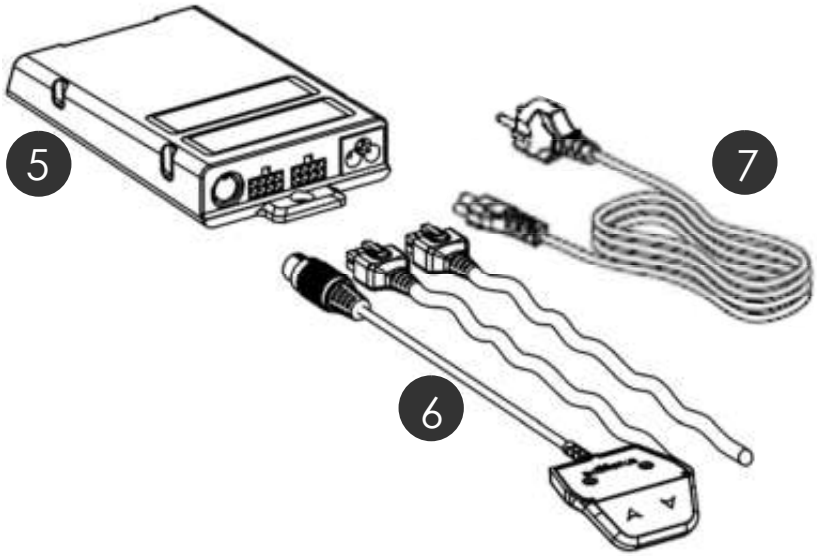

	Het is essentieel dat uw frame in hoogte verstelbaar is. De kabels van de elektrische componenten mogen tijdens een hoogteverstelling niet belemmerd worden. Let er hierbij op dat de maximale hoogteverstelling altijd mogelijk moet zijn!

3.6 Montage van het werkblad
3.7 Montage van de handbediening

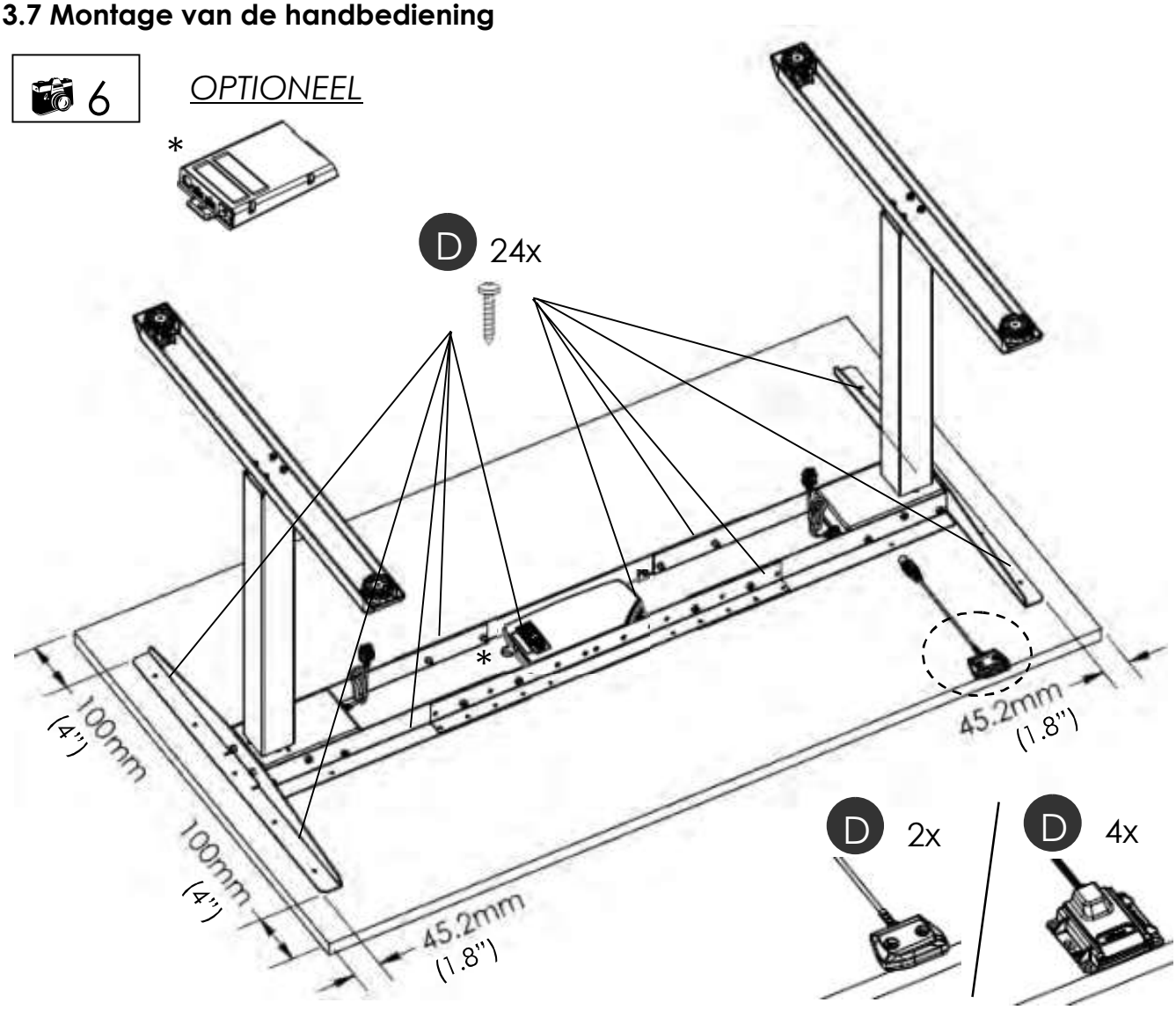

3.8 Montage van de kabelclips

7

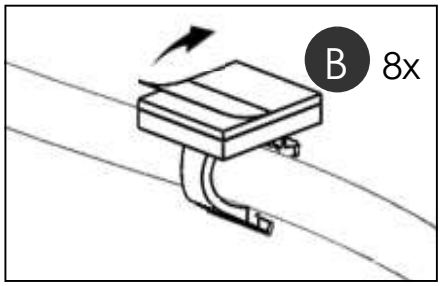

Monteer de kabelclip. Verwijder de folie van de kabelclip en plak deze aan de onderkant van het werkblad. Plaats de kabel in de kabelclip.

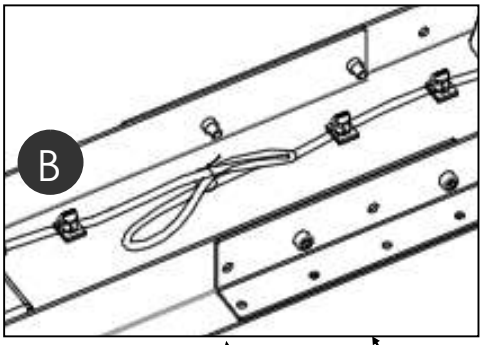

Bind de losse kabels samen met de kabelbinders.

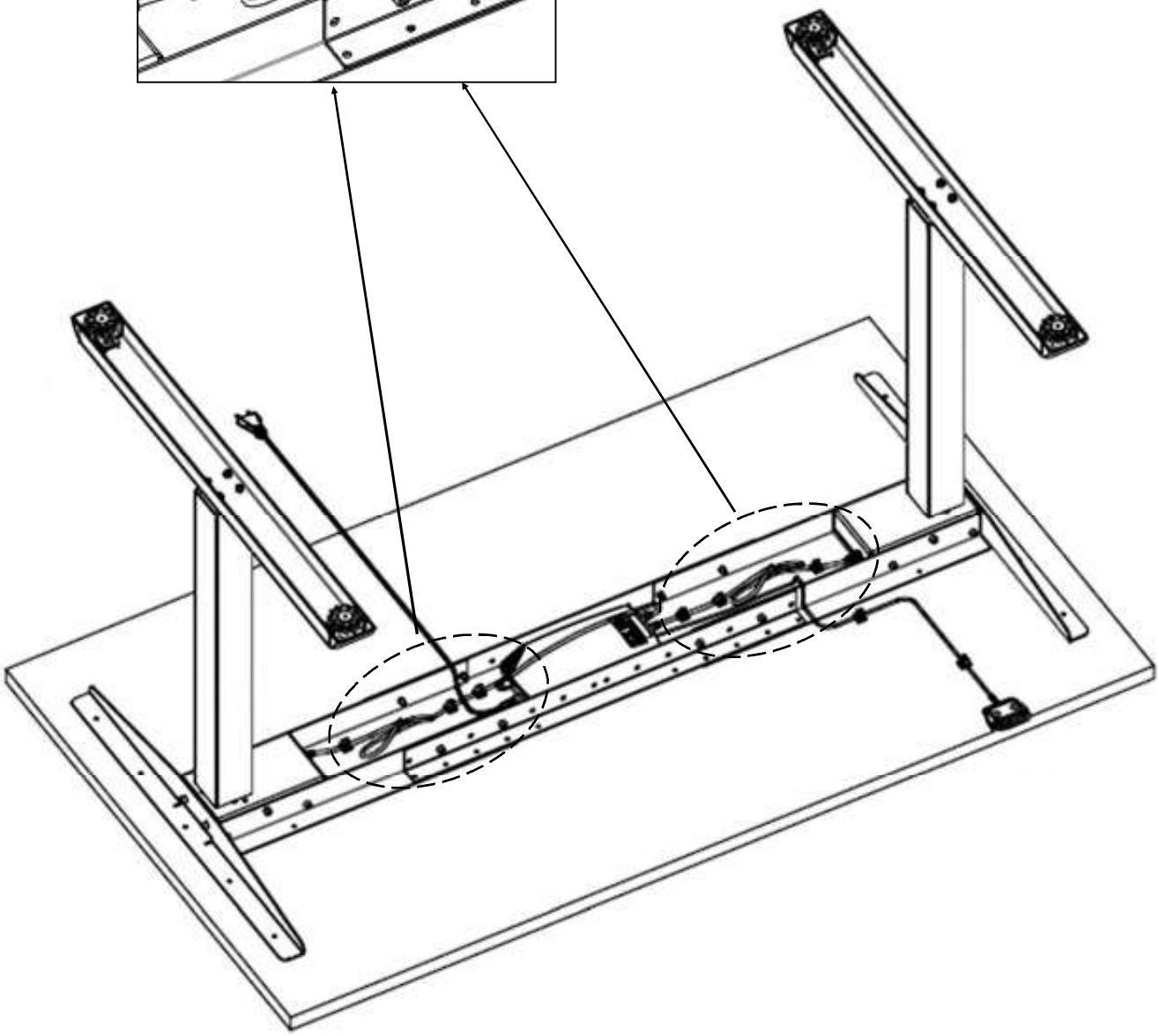

OPTIONEEL

8

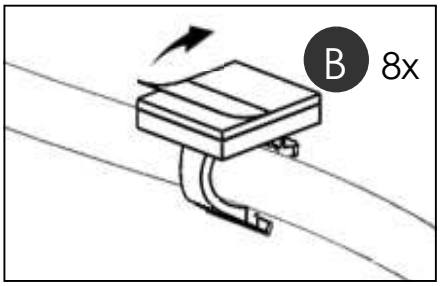

Monteer de kabelclip. Verwijder de folie van de kabelclip en plak deze aan de onderkant van het werkblad. Plaats de kabel in de kabelclip.

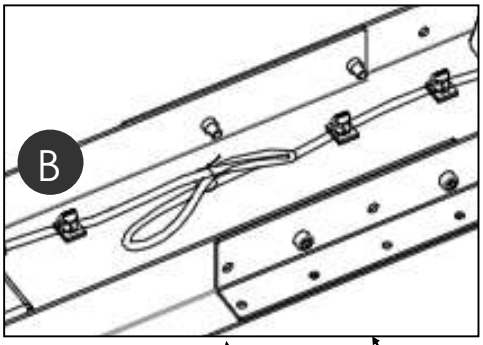

Bind de losse kabels samen met de kabelbinders.

3.9 Montage van de optionele accessoires

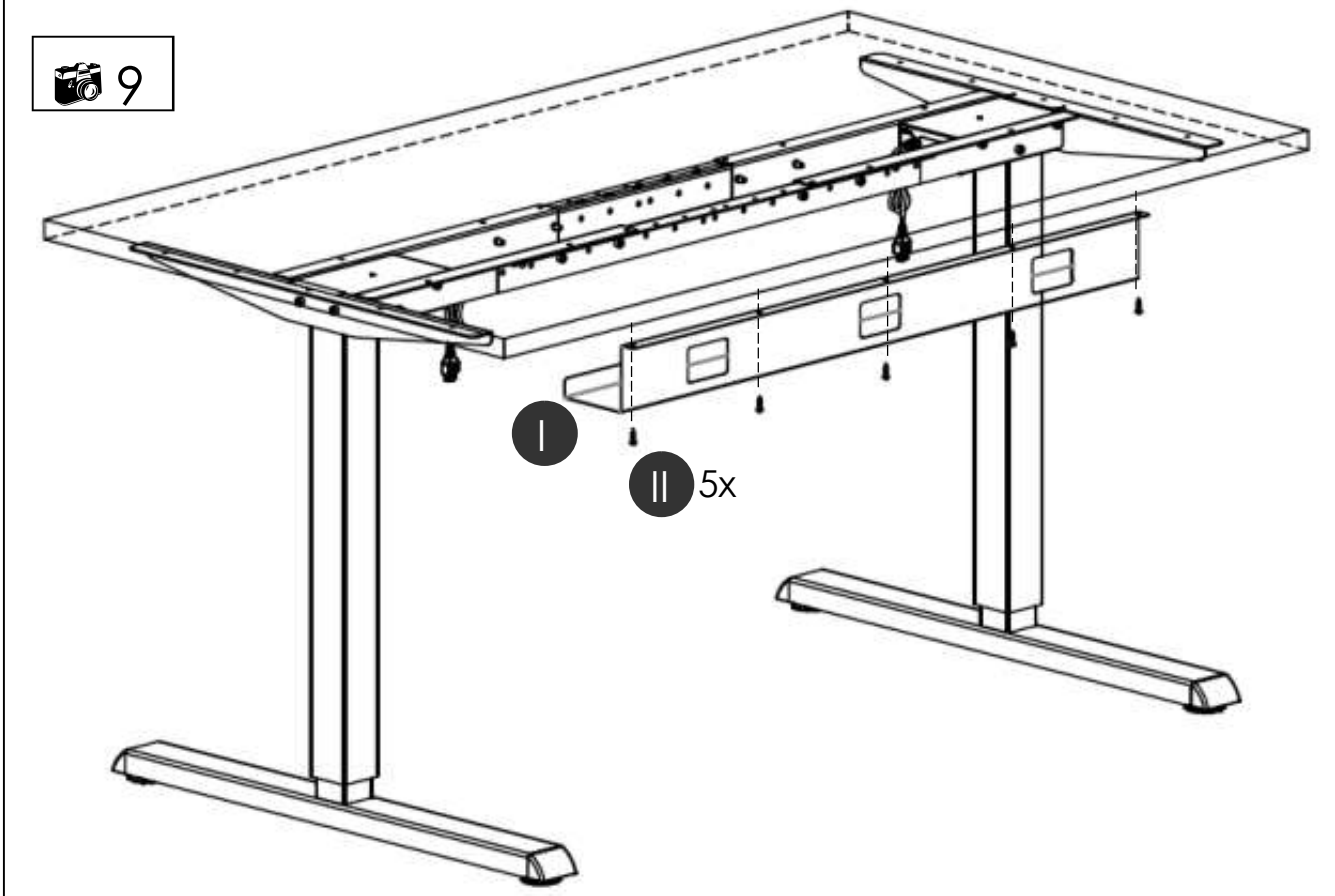

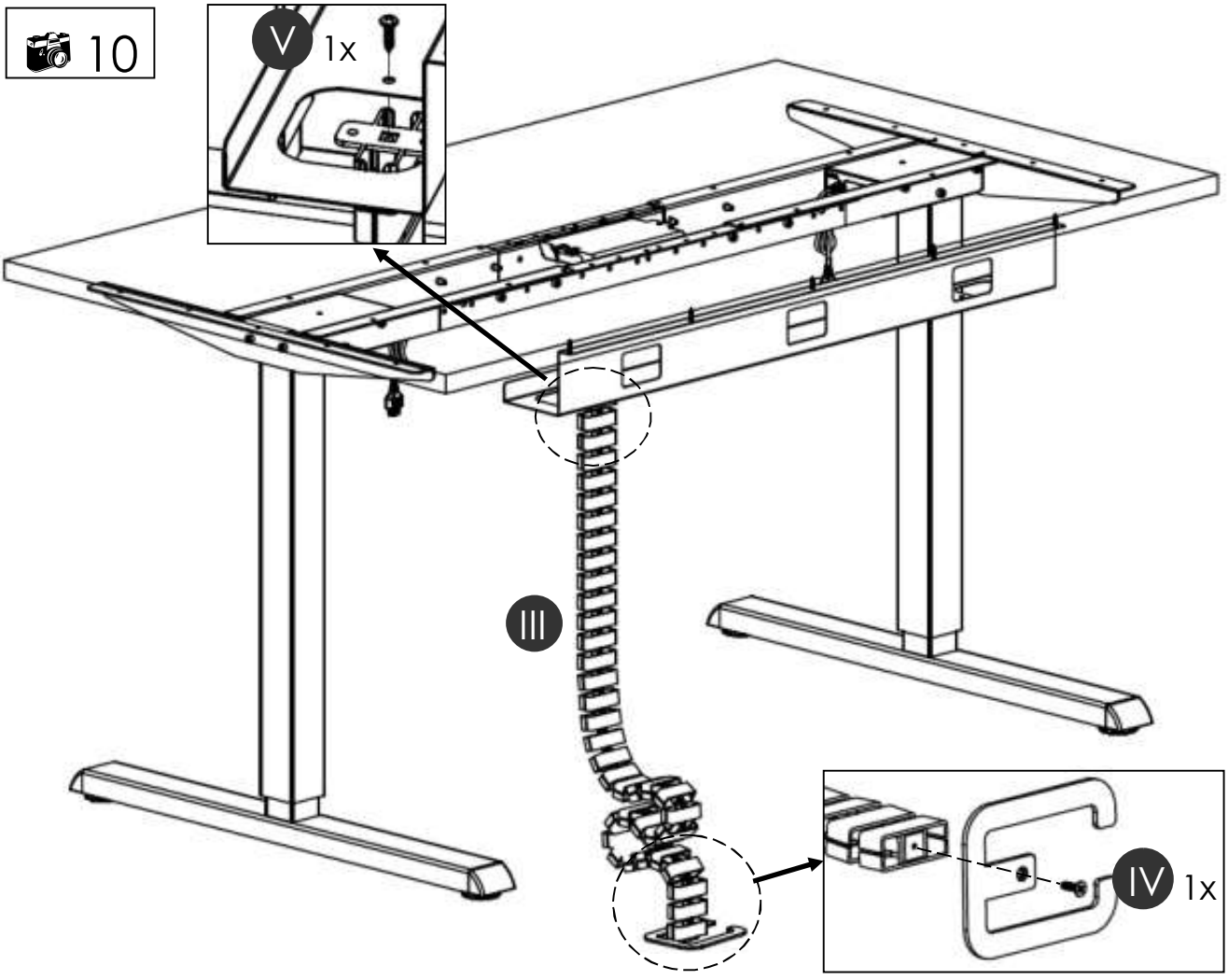

3.10 Afstand van 25 mm tussen de muur of andere objecten en het werkblad

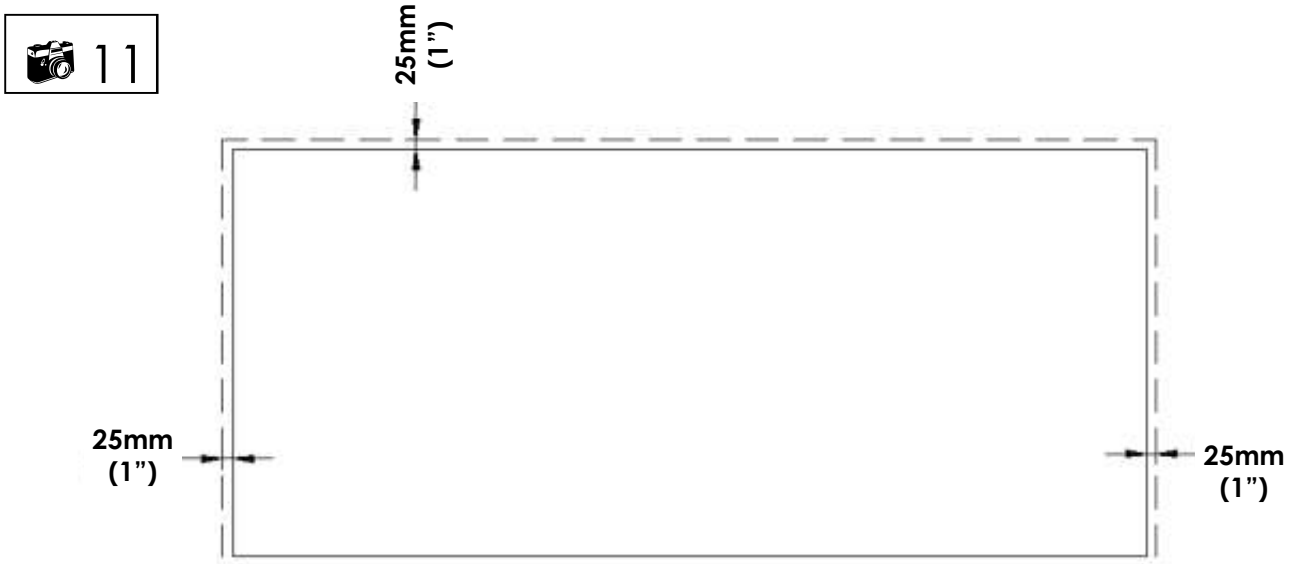

	Houd een minimum van 25 mm (1") afstand tussen het werkblad en de muur of andere objecten.

3.11 Frame test zonder werklad

	Let erop dat het frame te allen tijde correct en vrij kan bewegen
	Indien de kabel van de elektrische componenten moet worden losgekoppeld, dient u eerst de stroomtoevoer los te koppelen.
	Indien het frame niet naar behoren werkt, stop dan direct met werken aan het frame. Koppel het frame los van de stroomtoevoer en neem contact op met de klantenservice voor verder advies.

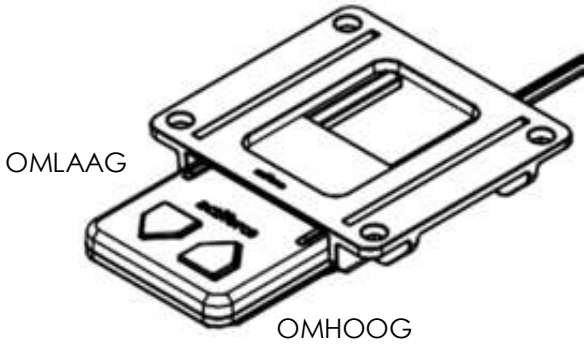

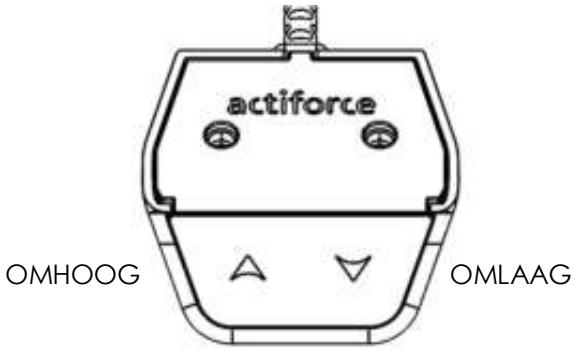

Resetmodus

Als u de stekker voor de eerste keer in het stopcontact steekt, kan de hoogte-instelling uitsluitend in de resetmodus worden bediend. Zolang de resetmodus is ingeschakeld, kan het frame uitsluitend omlaag bewegen. Volg voor normaal gebruik van het frame de onderstaande stappen:

- Druk de toets OMLAAG in en houd deze ingedrukt. Het frame beweegt langzaam omlaag.
- Breng het frame naar de laagste stand. Deze stand dient als referentiepunt (nulpunt).
- Houd als het frame de laagste stand heeft bereikt de toets een moment ingedrukt. Hiermee wordt de resetmodus uitgeschakeld.
- Nu kan het frame normaal worden bediend. Druk de toets OMHOOG of OMLAAG in en houd deze ingedrukt om het frame naar de gewenste hoogte te brengen. Het frame stopt als u de toets loslaat.

4 Correcte zitpositie

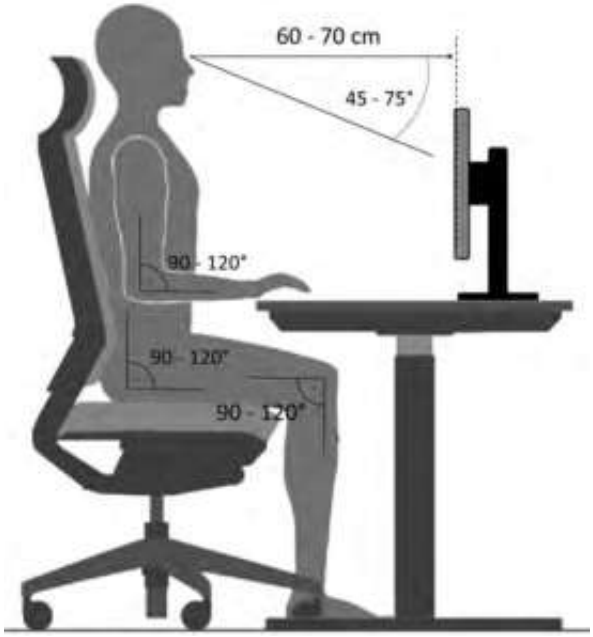

Correcte houding
Een onjuiste houding kan schade aan gewrichten, pezen en spierpijn veroorzaken. Om dit te voorkomen, moet de bureaustoel en het bureau goed worden afgesteld. In aanvulling op de volgende aanbevelingen, moet een oncomfortabele zithouding worden voorkomen. Indien een van de volgende aanbevelingen leidt naar een voor u oncomfortabele houding, pas de bureaustoel en het bureau dan aan naar uw behoeften.

Bureaustoel
- De zithoogte moet worden aangepast, zodat uw knieën een hoek van 90-120° hebben, wanneer uw voeten plat op de grond staan.
- Voor een juiste zithouding leunt u met uw onderrug tegen de rugleuning. Indien mogelijk stelt u de zitdiepte in, om druk op uw onderbeen te voorkomen.Zit rechtop maar leun achterover in een ontspannen houding. Stel de lendensteun van de stoel, indien mogelijk, af op uw engte.
- Stel de rugleuning in, zodat het enigszins uw romp naar voren drukt maar nog steeds voldoende ruimte laat om u vrij te bewegen.
- Indien mogelijk kunt u de hoogte van de armleuningen aanpassen zodat uw schouders in een ontspannen positive zijn wanneer zij op de armleuning steunen.

Bureau
- Stel de hoogte van het bureau in nadat u de juiste zithouding heeft gevonden.
- Uw ellebogen moeten een hoek van 90-120° hebben wanneer uw armen rusten op het tafelblad.

Apparaten op het bureaublad
- Invallend licht (daglicht of lampen) moet de monitor in een hoek van 90° benaderen.
- De hoogte van de monitor moet worden aangepast op een manier die het mogelijk maakt om enigszins naar beneden kijken waarbij de focus ligt het midden van het scherm.
- Houd een afstand van 60-70 cm van uw scherm. .
- Een vlak, smal toetsenbord helpt om uw polsen te ontspannen.
- **Let op de aanbevelingen in de handleiding van uw andere (ergonomische) apparatuur.**

5 Technische specificaties

Handleiding versie	SF-IM0001-0EN-DE-NL-FR-ES
Jaar van uitgave	2020
Land van productie	Maleisië
Systeem	Eentraps
Materiaal	Staal, plastic en aluminium
Slag (maximaal)	490mm (19.3")
Frame belasting (maximaal) I. SMART-e-2 II. ControlForce 2	 I. 100 kg II. 120 kg
Frame gewicht I. SF 300 met een 600 mm bladdrager en een 750 mm voet II. SF 300 met een 600 mm bladdrager en een 750 mm voet met optionele accessoires III. SF 300 met een 447 mm bladdrager en een 600 mm voet IV. SF 300 met een 447 mm bladdrager en een 600 mm voet met optionele accessoires	 I. ± 24 kg II. ± 26 kg III. ± 22.5 kg IV. ± 24.5 kg
Voeding : I. SMART-e-2-actiforce-EU II. SMART-e-2-actiforce-US III. ControlForce 2	 I. 220-240Vac, 50-60Hz, 2.5A II. 120Vac, 60Hz, 5A III. 100-240Vac, 50-60Hz, 5.3A
Snelheid	± 39 mm/s
Gebruikscyclus	10 % (2 minuut aan / 18 minuten uit)
Geluidsniveau	< 50 dB(A)
Omgevingstemperatuur bij gebruik	15 - 30°C
Omgevingstemperatuur bij opslag	10 - 50°C
Luchtvochtigheid bij gebruik	<85%
Luchtvochtigheid bij opslag	<50%
Maximale opslagtijd	-
Enkel voor gebruik binnenshuis	

(* Gemiddelde tolerantie = ± 10 mm)

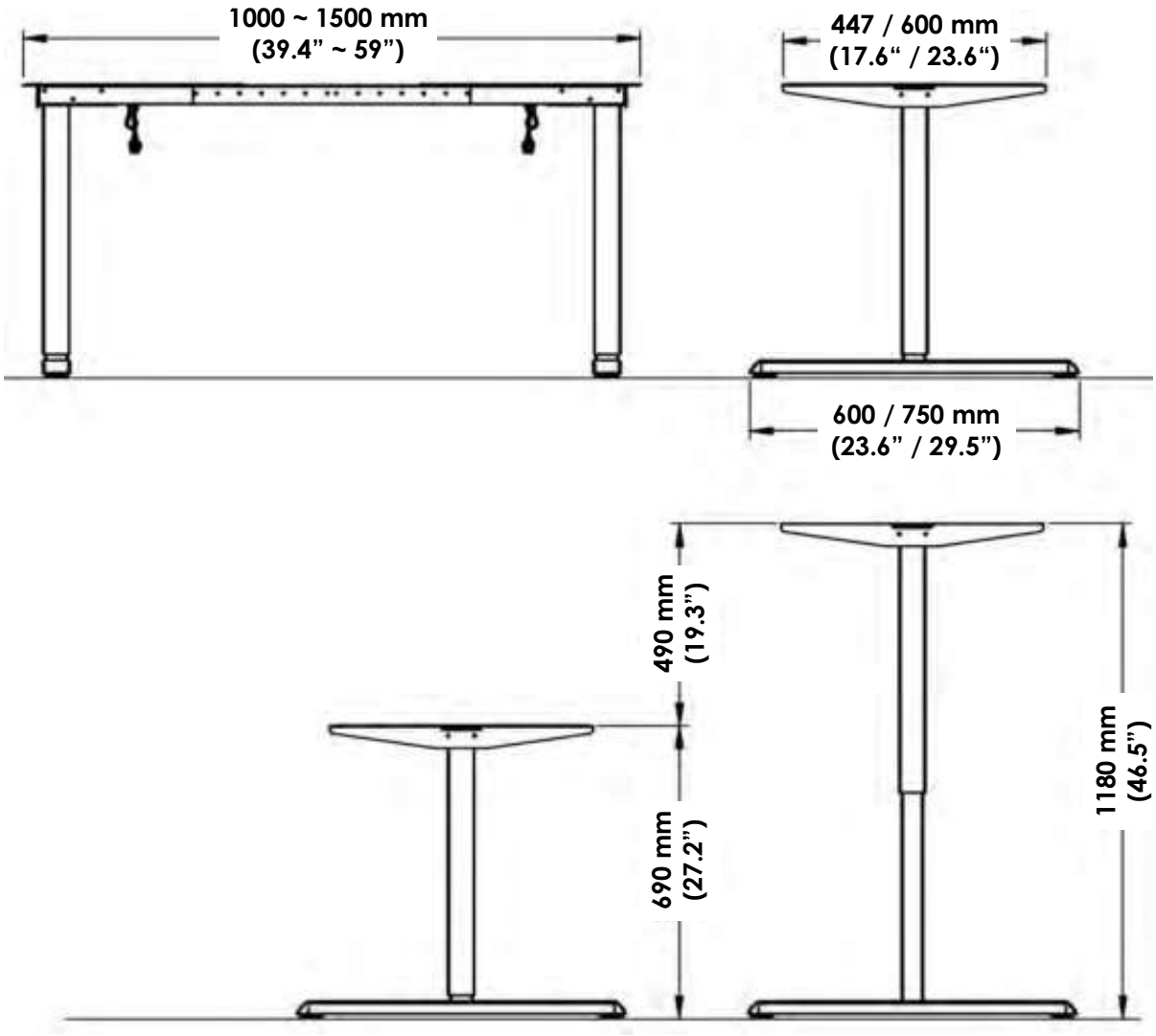

Minimale frame hoogte	690 mm	(27.2")
Maximale frame hoogte	1180 mm	(46.5")
Maximale slag	490 mm	(19.3")
Framebreedte	1000-1500 mm	(39.4"- 59")
Framediepte	600 / 750 mm	(23.6" / 29.5")
Minimum werkbladdiepte	447 / 600 mm	(17.6" / 23.6")
Frame belasting (maximaal)	100 / 120 kg	

6 Bediening en Gebruiksaanwijzingen

	Laat kinderen niet zonder toezicht het frame gebruiken. Kinderen zijn niet in staat de gevaren van het frame in te schatten. Ze lopen hierdoor groot risico op ernstig letsel, mogelijk zelfs met fatale gevolgen. Zorg er in ieder geval voor dat het frame niet verder versteld kan worden indien het toch door kinderen wordt gebruikt. Houd de maximale inschakelduur van het frame aan. Zorg voor voldoende ruimte om botsingen te voorkomen indien zich voorwerpen, zoals computers of randapparatuur, op het werkblad bevinden.

6.1 Gebruiksaanwijzingen

	Verlaat de onmiddellijke omgeving van het frame wanneer dit onbedoeld gaat bewegen. Neem het frame dan niet in gebruik. Laat het frame door een gespecialiseerd bedrijf repareren. Neem het frame pas weer in gebruik nadat het gerepareerd is. Gebruik het frame niet meer wanneer er zich iets ongebruikelijks bij het frame voordoet (vreemde geluiden, rook etc.). Laat het frame door een gespecialiseerd bedrijf repareren. Neem het frame pas weer in gebruik nadat het op deskundige wijze gerepareerd is. Gebruik het frame niet meer wanneer er zich veiligheidsrisico's voordoen.

7 Probleemoplossingen

Probleem	Mogelijke oorzaak	Oplossing
Het frame beweegt niet.	Kabels of aansluitingen beschadigd.	Controleer alle aansluitingen. Stroomvoorziening in orde?
Het frame beweegt niet.	Als de aansluitingen gecontroleerd zijn, is de handbediening mogelijk defect.	Vervang de handbediening.
Het frame beweegt niet.	Fout in de transformator.	Systeem opnieuw opstarten.

Wanneer het probleem niet hierboven wordt vermeld, dan dient u contact op te nemen met de klantenservice.

8 Klantenservice

Houd de gegevens van het frame bij de hand wanneer u contact opneemt met uw dealer

Dealer :

9 Fabrikant

Actiforce International B.V.

Het Steenland 20
3751 LA Bunschoten-Spakenburg
The Netherlands

+31 (0)33 4600120
www.actiforce.com
info.holland@actiforce.com

10 Recycling

10.1 Buitenbedrijfstelling van het frame

- Haal de stekker uit het stopcontact.

10.2 Demontage van het frame

- Houd bij demontage de omgekeerde volgorde van de handleiding aan of neem contact op met de Klantenservice (zie hoofdstuk 8).

10.3 Recycling

- Scheid de onderdelen naar materiaalsoort. Houd de nationale wetgeving in acht!

11 EU-Verklaring van overeenstemming in bijlage II A

Nederlands

Hierbij verklaren wij dat het artikel dat hieronder wordt beschreven, voldoet aan de relevante EU-richtlijnen (in het bijzonder de hieronder vermelde) en dat de serie dienovereenkomstig is vervaardigd.

Artikelomschrijving:	**Steelforce 300**
Artikelnummer:	**SF30000010****** **SF30000020****** **SF30001011****** **SF30001021****** *Het eerste symbool "*" kan zijn 0 (Pro-Basic), 1 (Pro-Basic (RJ11)), 2 (Eco-Basic Slide (RJ11)) of 3 (Eco-Basic Slide (DIN)).* *Het tweede symbool "*" kann zijn 0 (Smart-2-EU), 1 (Smart-2-US) of 2 (Controlforce 2).* *Het derde symbool "*" kann zijn 11, 18, 29, 30, 78, 82, 83, 90, 94 en etc.* *The vierde symbool "*" kann zijn EU, NL, DE, DK, US, GB, WE, MY, CH en etc.*
Modelreeks:	**Spindle Lift System**
Technische specificaties:	Breedte : 1000 mm - 1500 mm Hoogte : 690 mm - 1180 mm Diepte : 600 / 750 mm Systeem : 1 traps, elektromotorisch Materiaal : Staal, plastic en aluminium max. framebelasting : 100.0 kg (Smart) 120.0 kg (Controlforce 2)

Geldende EU-richtlijnen :

Elektromagnetische compatibiliteit (2014/30 / EC),
Laagspanningsrichtlijn (2006/95 / EC, vanaf 20.04.2016 is dit nummer: 2014/35 / EU)

Geharmoniseerde EN-technische norm en basisnorm

UL962	IEC 60335-1	ANSI/BIFMA X5.5

Het artikel voldoet aan de volgende normen die vereist zijn om het CE-merk te verkrijgen:

EN 61000-3-2	EN 61000-3-3	EN 55014-1
EN 55014-2	EN 62233	EN 60335-1

Producent

Actiforce International BV
Het Steenland 20
3751 LA Bunschoten-Spakenburg

Niederlande

Importeur / distributeur