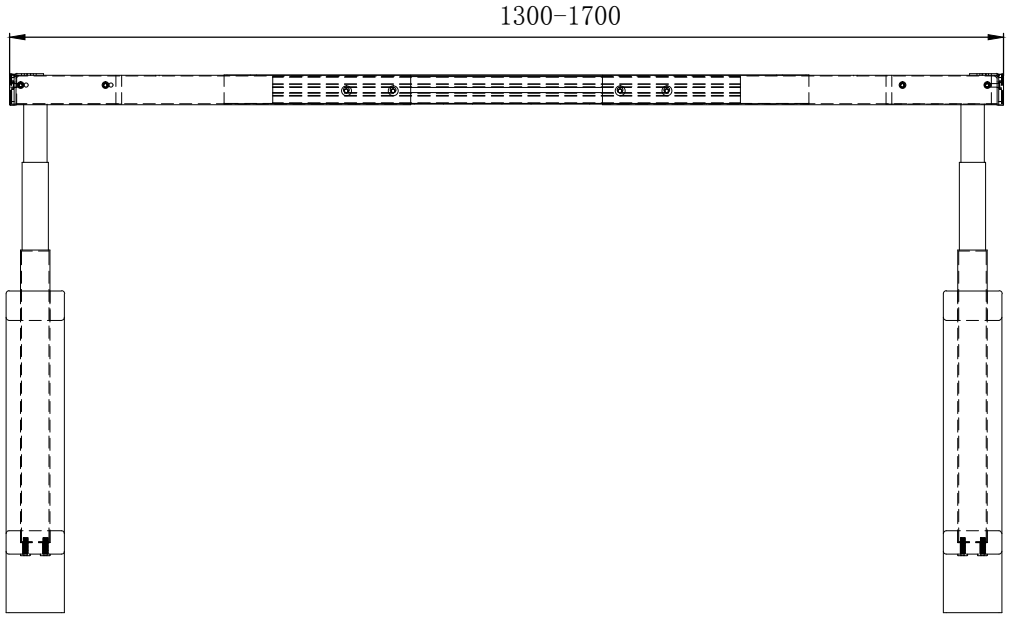
1300-1700

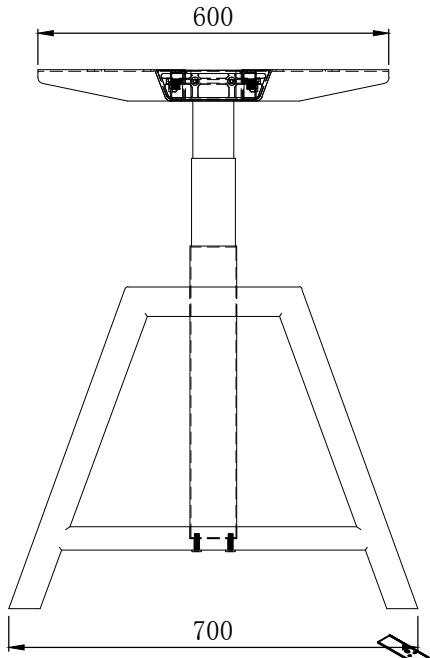
600
700

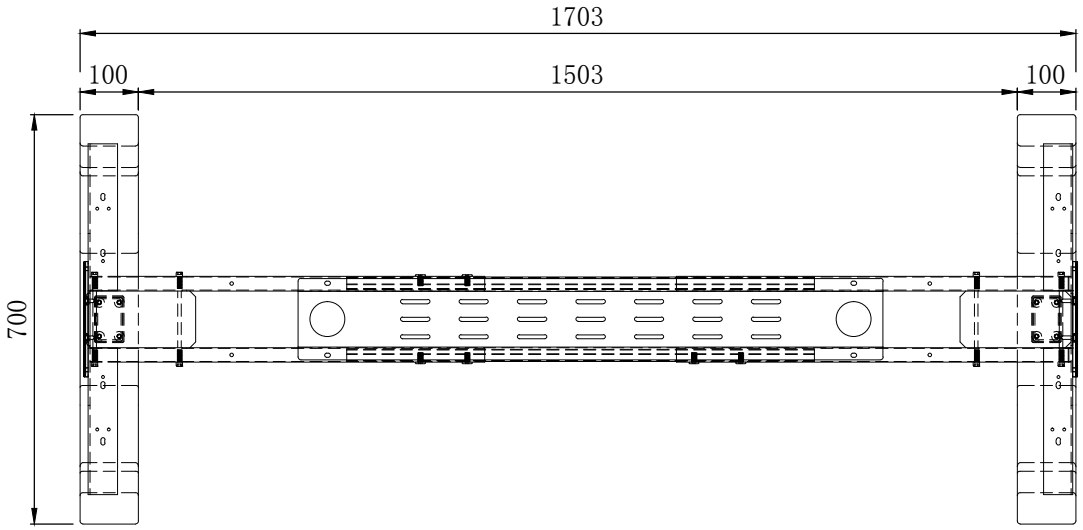
1703
100
1503
100
700

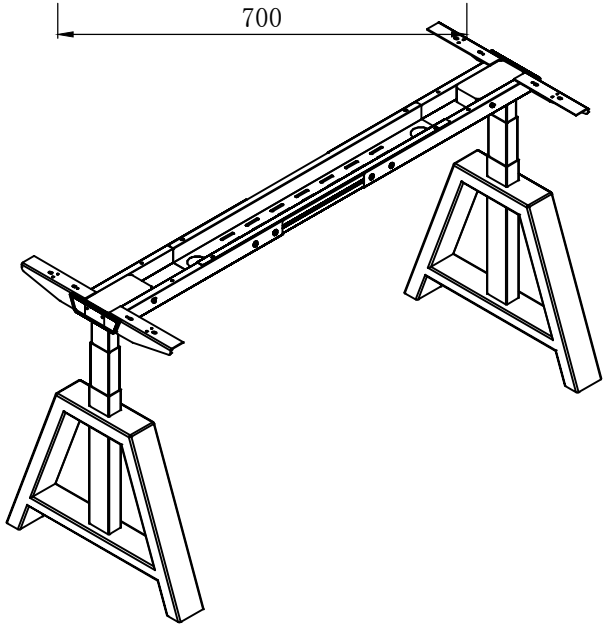

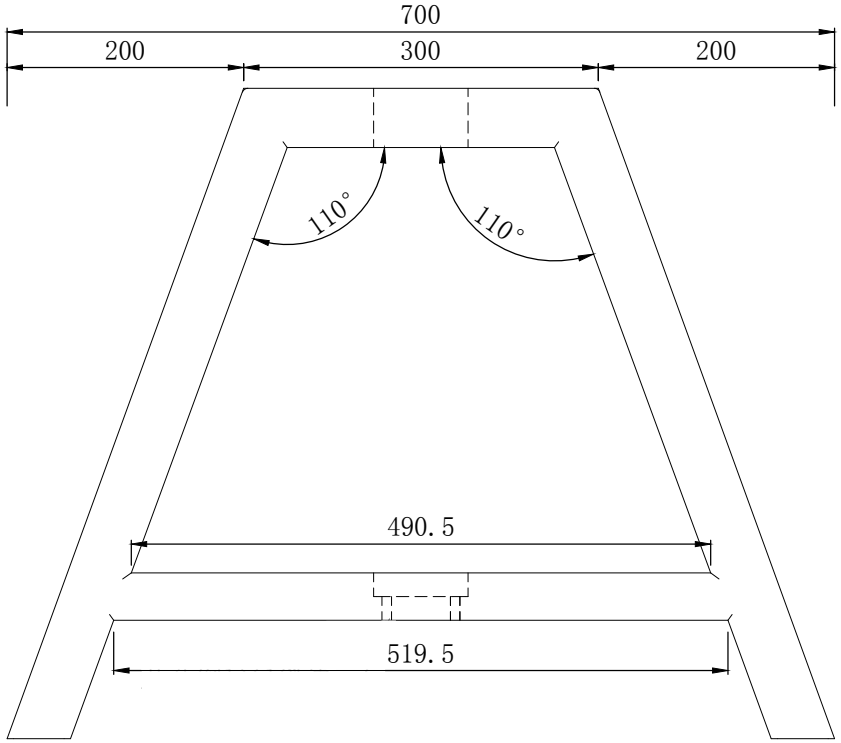
700
200
300
200
110°
110°
490.5
519.5

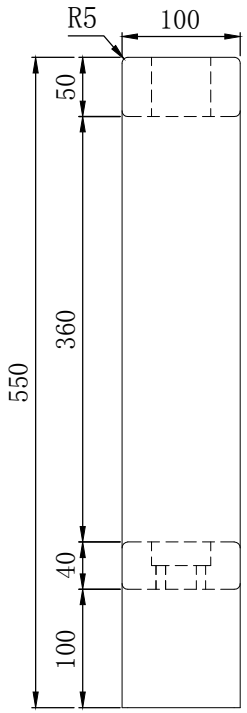
R5
100
50
360
550
40
100

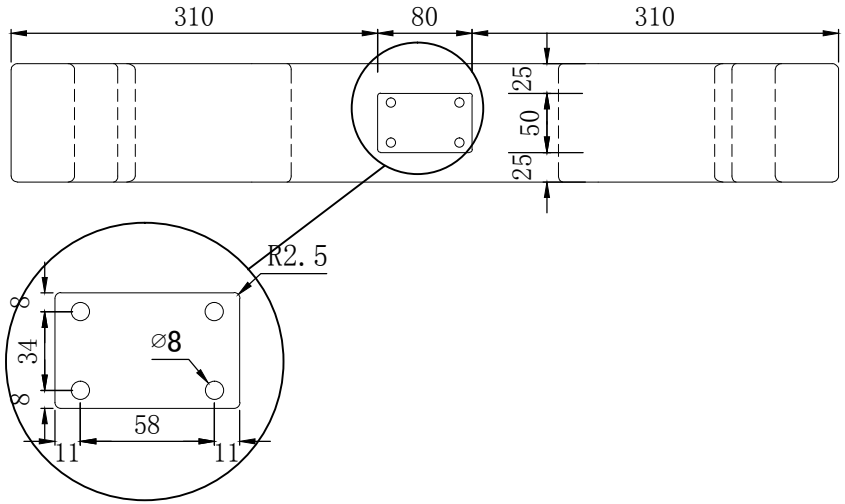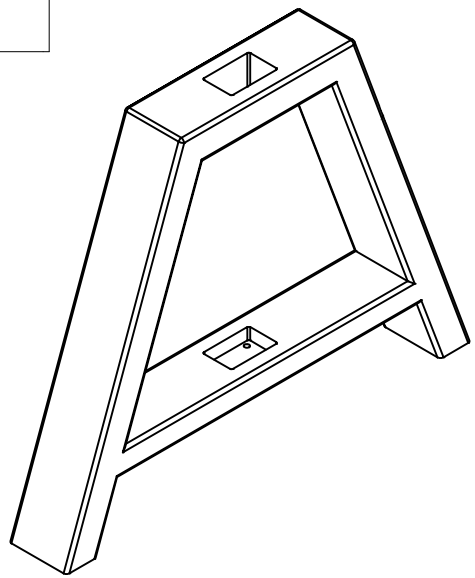
310
80
310
25
50
25
R2.5
8
34
8
⌀8
58
11
11