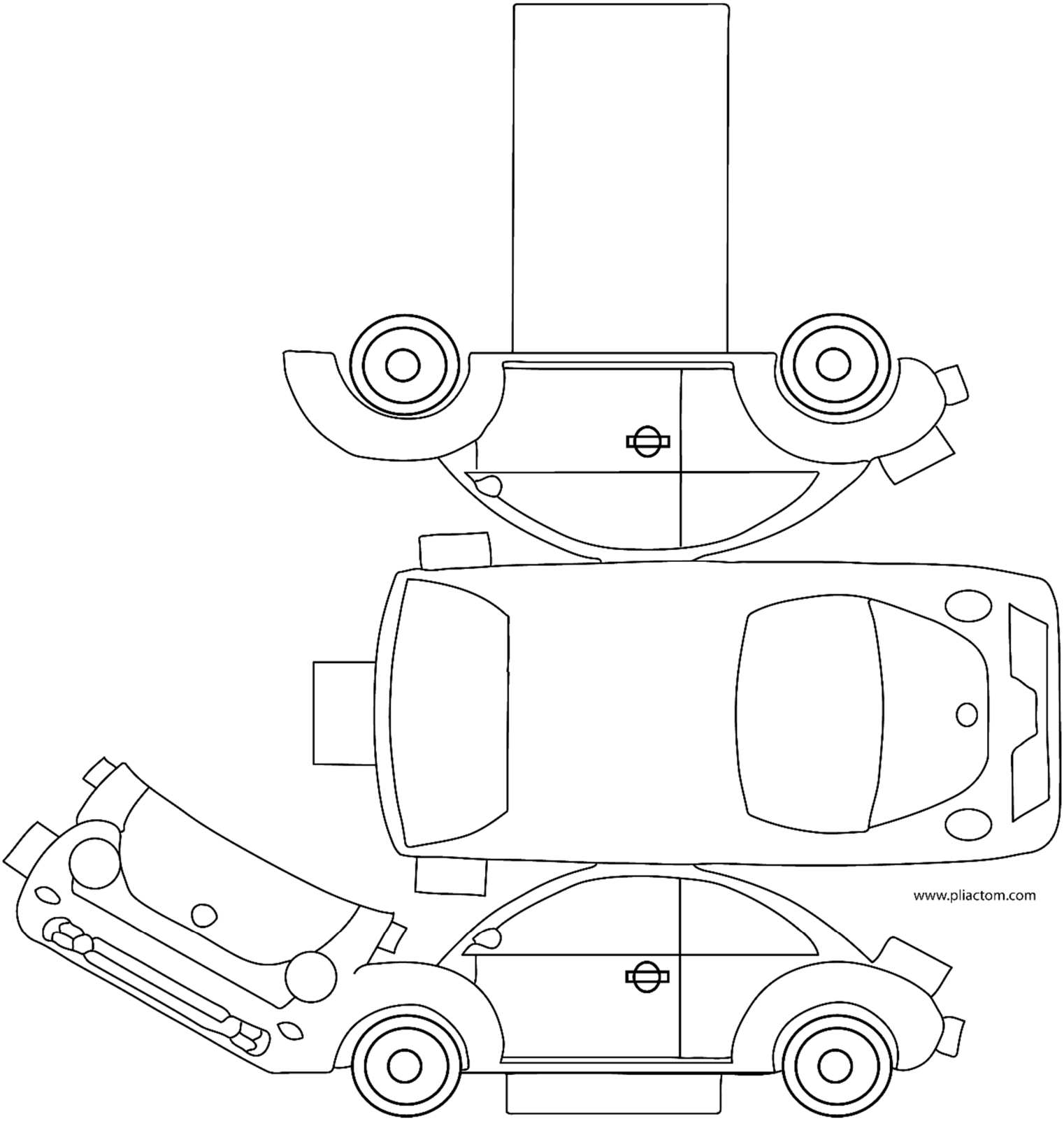AUTO PARA COLOREAR